StyleView® SV42
电子医疗档案（EMR）手推车，带液晶显示器安装架

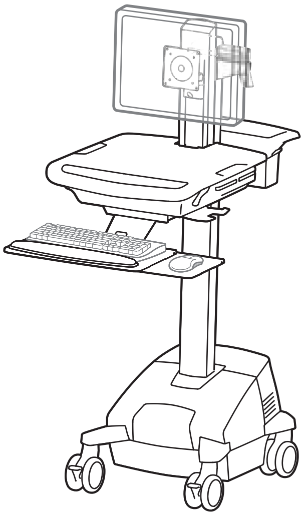

For the latest User Installation Guide and StyleLink Software Download please visit:
Encontrará la versión más reciente del manual de instalación del usuario y el software de StyleLink en:
Si vous souhaitez télécharger le dernier manuel d'installation de l'utilisateur ou le logiciel StyleLink, rendez-vous sur :
Den neuesten Installationsleitfaden für Benutzer sowie den neuesten StyleLink-Softwaredownload finden Sie unter:
Voor de nieuwste Installatiehandleiding voor de gebruiker en voor het downloaden van StyleLink-software gaat u naar:
Per scaricare le versioni più recenti del manuale di installazione e del software StyleLink, andare al sito:
De senaste versionerna av installationshandledningen och nedladdning av programvaran för StyleLink finns på:
最新版ユーザインストールガイドとスタイルリンク ソフトウェアは次のサイトでダウンロードできます。
请从下列地址获取最新版本的用户安装指南和 StyleLink 软件下载：
사용자 설치 안내서 및 StyleLink 소프트웨어 다운로드는 다음 웹 사이트에서 제공하고 있습니다.

http://4support.ergotron.com

User's Guide - English
Guía del usuario - Español
Manuel de l'utilisateur - Français
Gebruikersgids - Nederlands
Benutzerhandbuch - Deutsch
Guida per l'utente - Italiano
Användarhandbok - svenska
ユーザーガイド：日本語
用户指南 ：汉语
사용자 안내서 : 대한민국

StyleView带电源手推车为医疗保健环境中的移动医护点计算机设备提供交流电源。手推车不是用于给医疗产品或设备供电。 所提供的插座仅限于给信息技术设备，如计算机及其外围设备供电。

特点和规格 2
安装 ..... 3 - 12
电池充电/放电 8
即插即用 9
调节 11-12
更换保险丝（1 安培）并将断路器复位 13
更换电源系统电池 ..... 14 - 15
手推车存放（长期/短期） 16
人体工程学 17
维护和安全性 ..... 17 - 19
尺寸 19

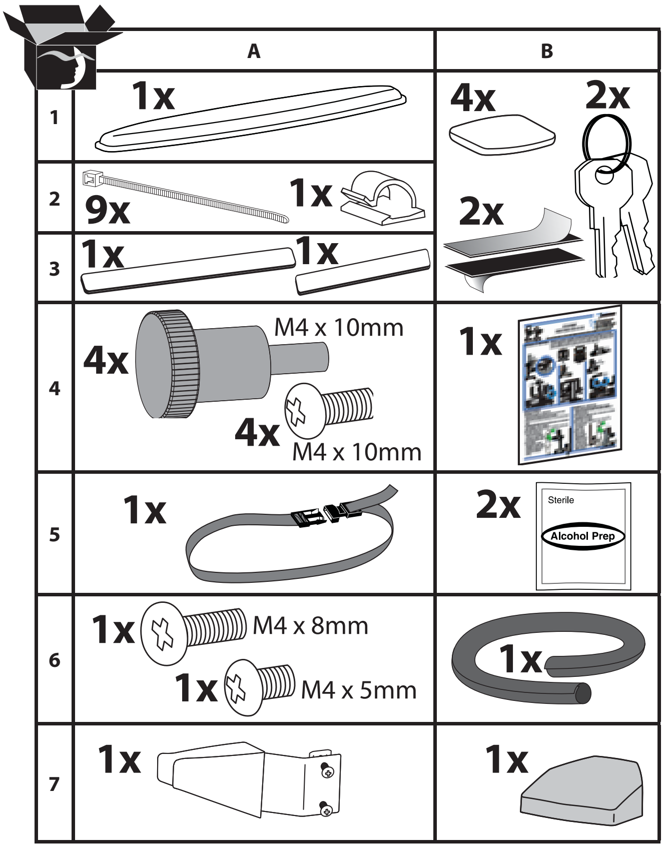

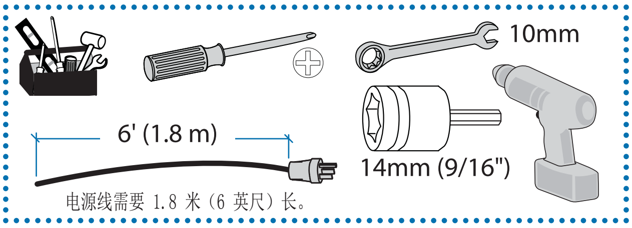

For service and warranty visit www.ergotron.com
Si desea información de servicio y garantía, visite www.ergotron.com
Pour toute question concernant la garantie ou le service client, consultez www.ergotron.com
Weitere Informationen zu Service und Gewährleistung erhalten Sie unter www.ergotron.com.
Ga voor service en garantie naar www.ergoton.com
Per assistenza e la garanzia visitare www.ergotron.com
Gå in på www.ergotron.com för service och garanti
サービスおよび保証について詳しくは、www.ergotron.com をご覧ください。
有关服务和保修，请访问 www.ergotron.com

www.ergotron.com
USA **1-800-888-8458**
Europe **+31 (0)33-45 45 600**
China **86-769-86018920**

警告

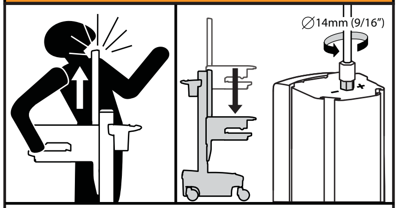

撞击危险！

手推车移动会导致挤压和割伤。
先将升降张力调节至最小，然后再：
- 卸除所安装设备
- 装运手推车
- 存放手推车

要将升降张力调节至最小：
1. 将工作台面降至最低位置。
2. 逆时针旋转升降杆顶部的调节螺母，直到转不动为止（调节可能需要旋转 40-60 度）。

不留心此警告可能会导致严重的人身伤害或财产损坏！
欲了解更多信息或说明，请参阅 http://4support.ergotron.com 上的产品指南或致电 1-800-888-8458 联络 Ergotron 客户服务。

822-052

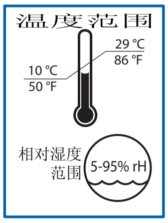

工作

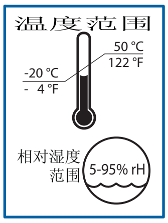

储存

FCC 合规声明
根据 FCC 规则第 15 部分的规定，本手推车经测试证实符合 A 级数字装置的限制条件。这些限制是为了提供合理保护，以防止在商业环境中操作设备时造成有害干扰。本设备产生、使用并可能辐射射频能量，如果未按说明手册进行安装和使用，可能会对无线电通信造成有害干扰。在住宅区使用本设备可能会造成有害干扰，这种情况下，用户应自费解决干扰问题。
未经 Ergotron, Inc.明确许可的变更或改变可能让用户丧失操作本设备的权限。
请与 Ergotron 联系获得完整的 EMC 兼容性资料。

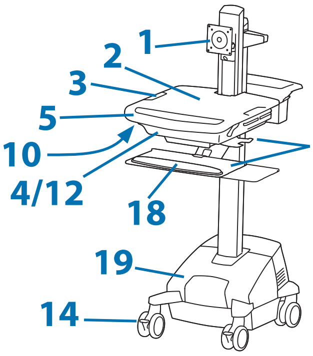

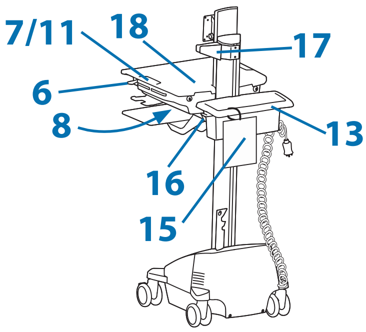

导线
电池

1. 高度可调节的液晶显示器安装件将液晶显示器或平板电脑与 75x75 或 100x100mm 安装接口连接在一起
2. 工作台面
3. 用户界面
4. 安全的存储空间，可放置 95 毫米（3.75 英寸）以下厚度的笔记本电脑、简易型客户端或主机
5. 前把手
6. 高度调节装置
7. ¡°即插即用¡±按钮用于将电脑从休眠模式唤醒
8. USB 接口用于连接键盘和鼠标 USB 连接线
9. 键盘托架可滑出和倾斜，并允许利用附接的鼠标袋右手或左手操作鼠标
10. 键盘照明灯位于前把手下方
11. 键盘照明灯开关
12. 理线装置和储物盒存放过长的电缆及电源
13. 储物篮和后把手
14. 前锁定万向轮
15. 快速参考卡
16. 电源线挂钩
17. 条码枪固定座
18. 工作台面和腕托上的抗菌涂层
19. 电源系统
   StyleView 交流电源系统（SPS）可让您将电源与手推车一起移动。电源系统集成在手推车底部，标准配置包括二节电池、电源模块、用户界面 (UI)、插座盒及电源线。
   • 用户界面 (UI)：位于工作台面上，可打开或关闭电池系统输出，监测电池剩余电量，并提供低电量声音报警。
   • 两个 33 Ah 密封铅酸、吸收式玻璃纤维隔膜 12V 直流电池。
   • 最低工作温度是 10° C (50° F)，最高工作温度是 29° C (86° F)。 推荐工作湿度范围为 5-95%（相对湿度）。
   • 手推车的建议储存温度是 15° C (59° F)。 在这个温度上可尽量减少因电池老化引起的容量损失。 最低储存温度是 -20° C (-4° F)，最高储存温度是 50° C (122° F)。 推荐储存湿度范围为 5-95% 相对湿度。

部件号	电源系统
SV42-42209	输入：220V~ 交流/50 Hz，2.7A; 输出：220V~ 交流/50 Hz，400VA，300W。 手推车和电源系统符合 IEC 60601-1 标准。

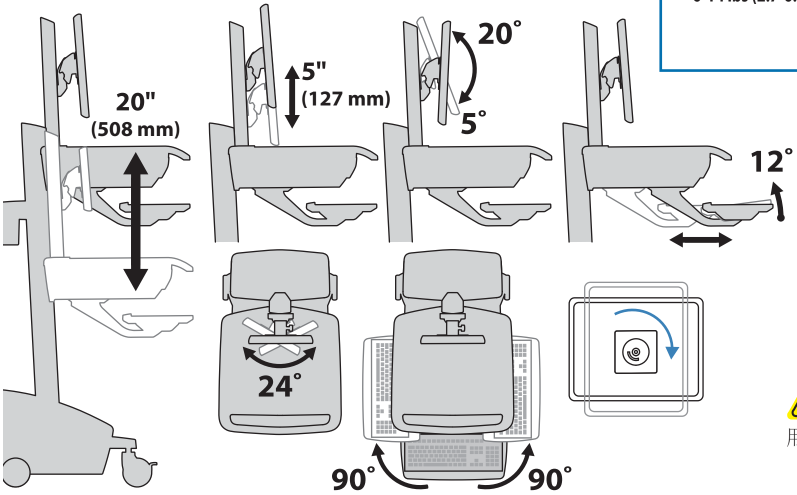

可承重量

带液晶显示器独立升降功能:	不带液晶显示器独立升降功能:
6-14 lbs (2.7-6.4 kg)	**20 lbs (9 kg)*** * 请见¡°如何取消液晶显示器独立升降调节功能¡±部分

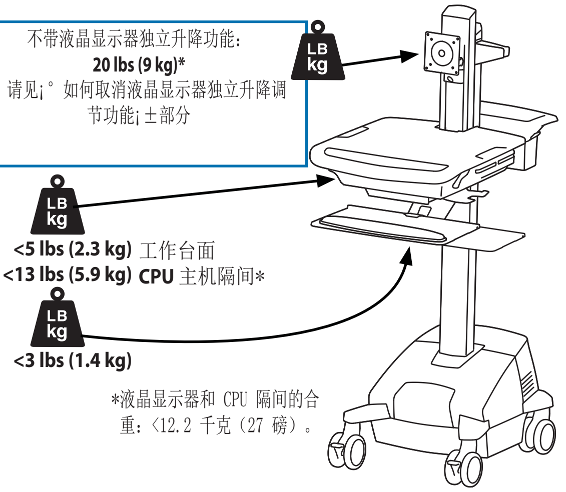

*液晶显示器和 CPU 隔间的合重：<12.2 千克（27 磅）。

⚠ 小心：如果液晶显示器和主机的总重量超过 12.2 千克（27 磅），那么必须用通用主机固定座配件（需另外订购）将主机安装在手推车的后部。

1 a

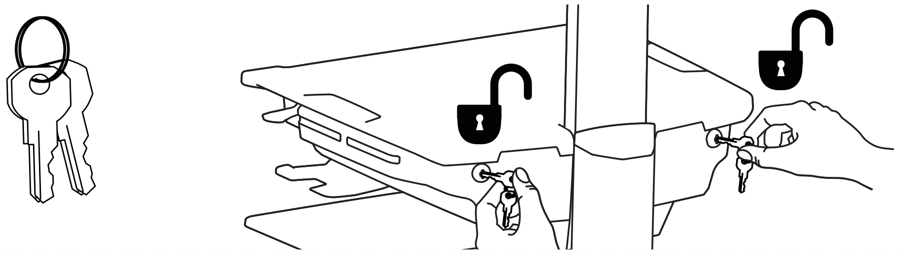

b

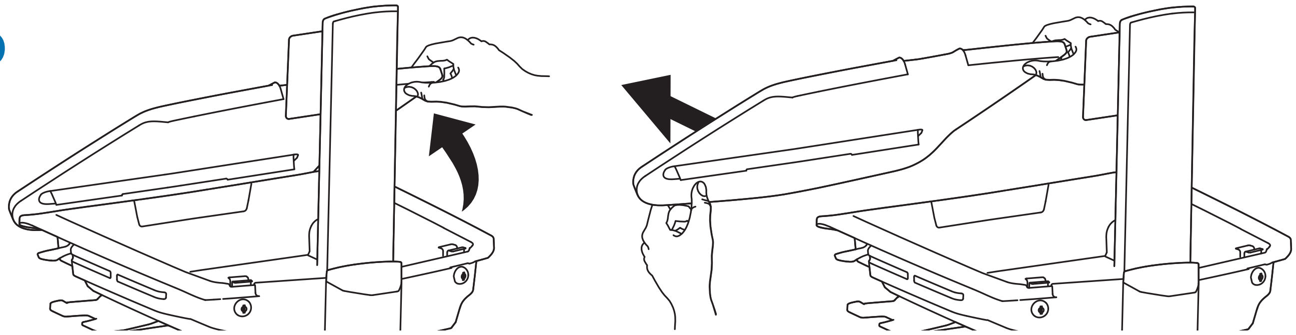

c

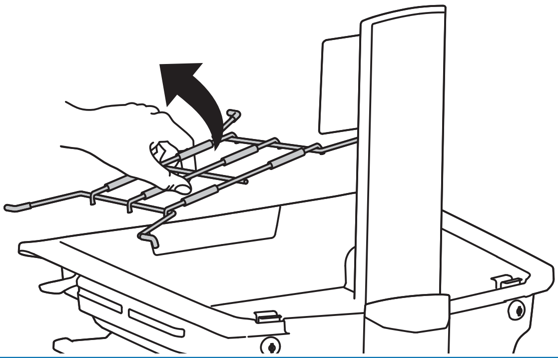

2 a

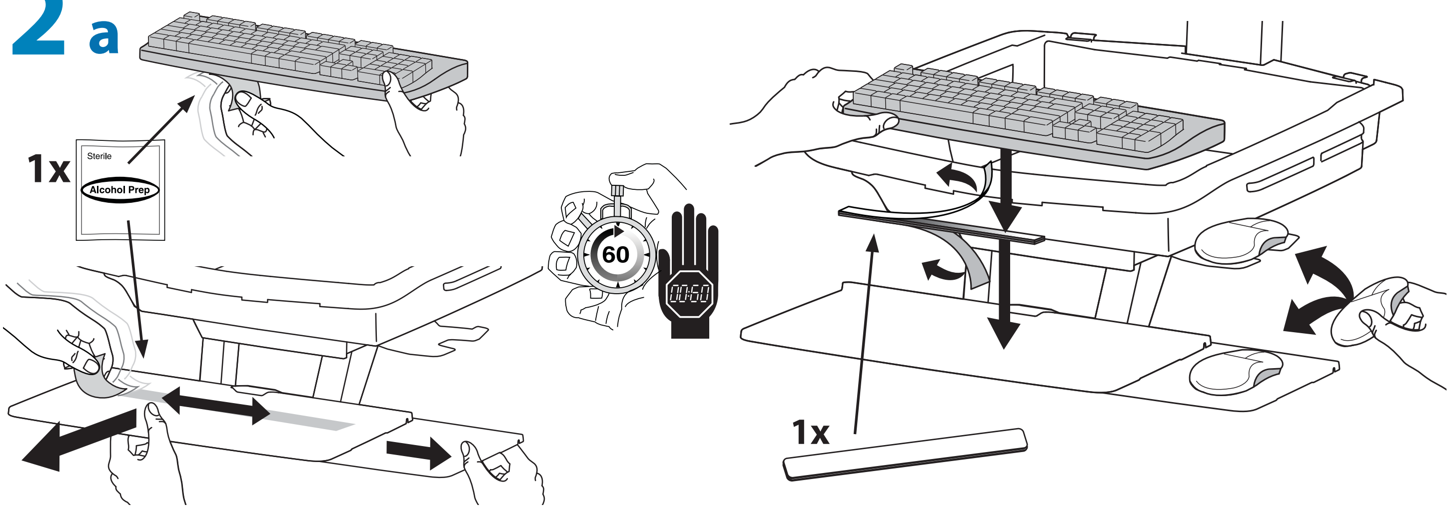
1x
Sterile
Alcohol Prep
60
00:60
1x

b

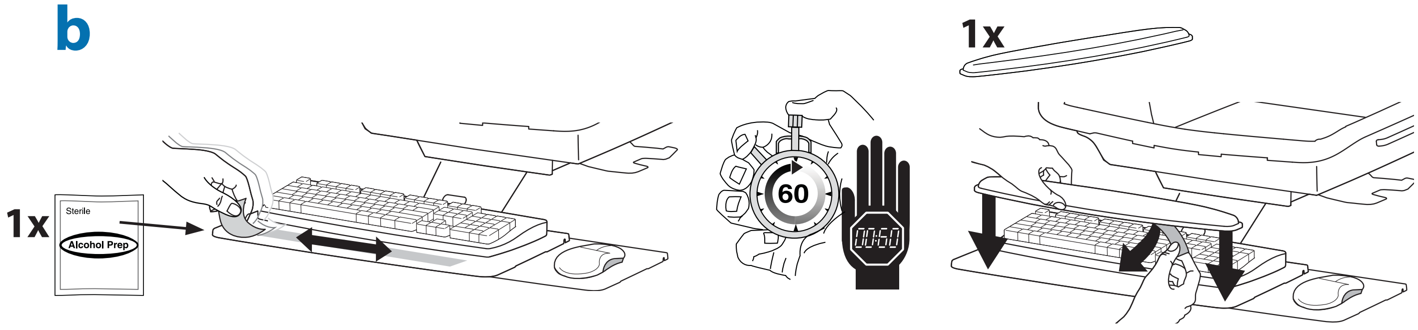
1x
Sterile
Alcohol Prep
60
00:60
1x

3 a

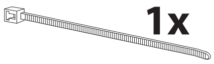

1x

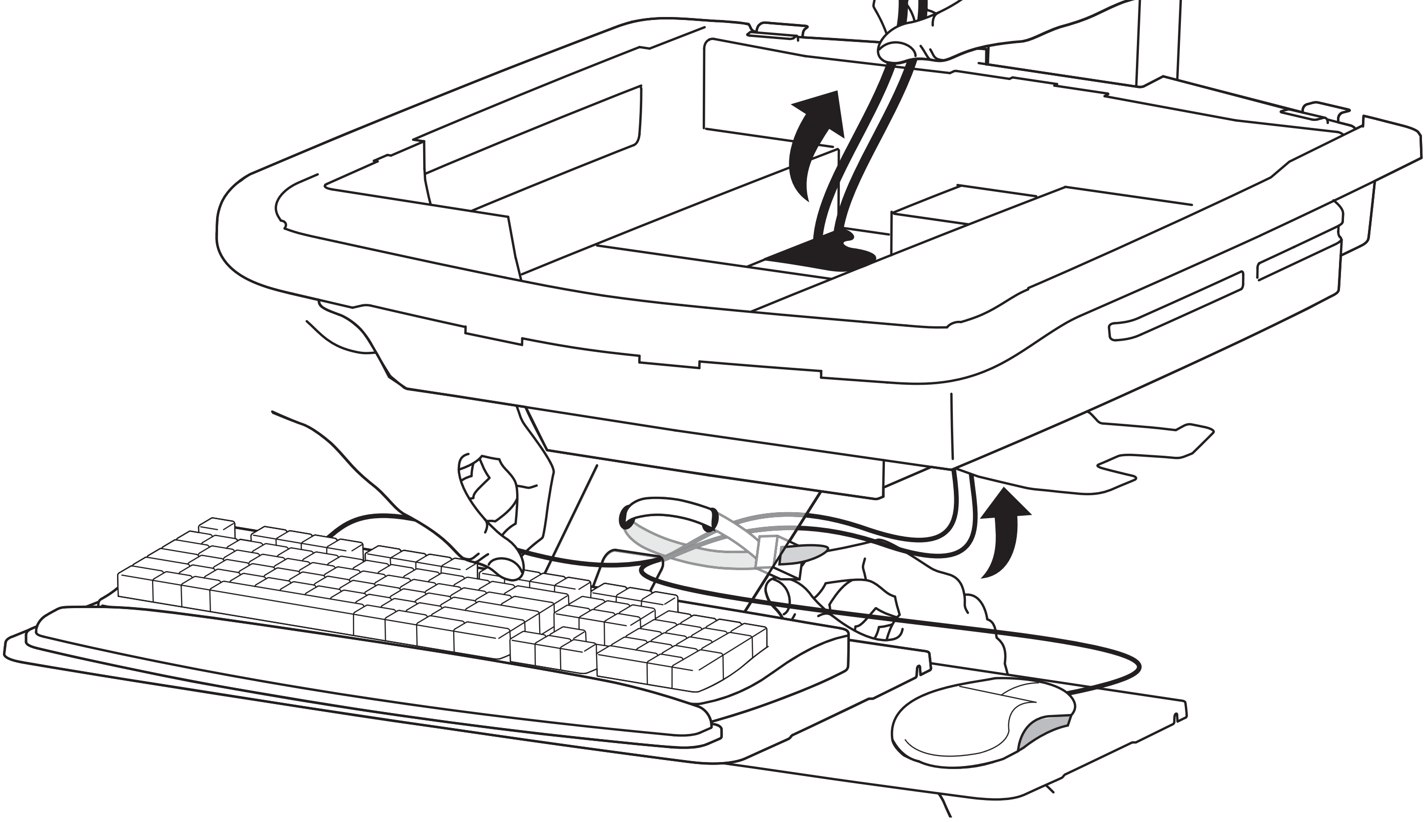

b 将键盘和鼠标连接至 USB 集线器

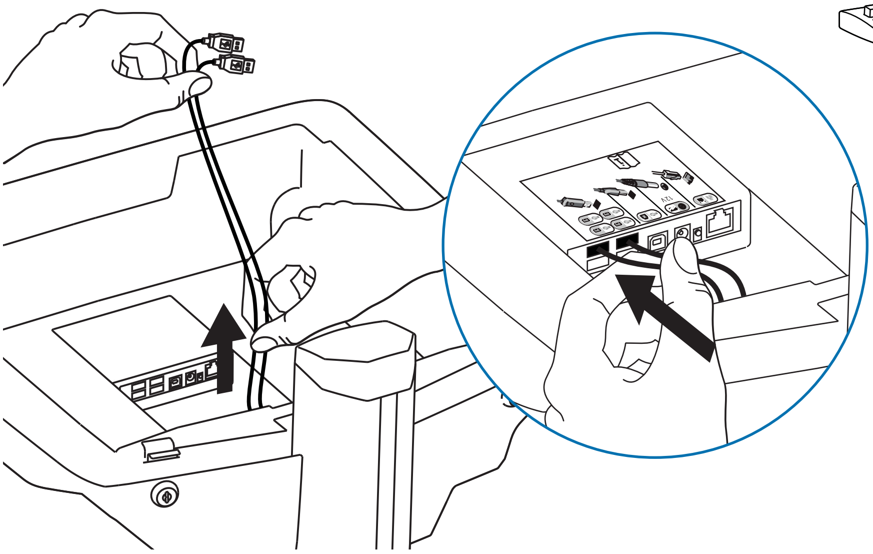

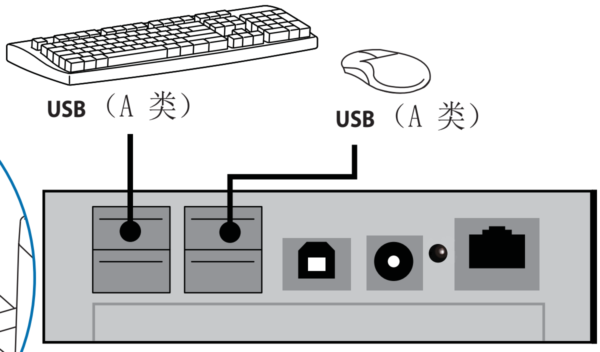

注意： 条码枪应直接连到电脑的 USB 端口。 不要将条码枪连到 USB 集线器。

4a

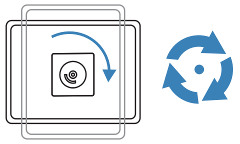

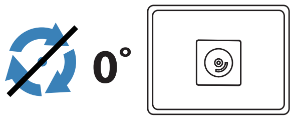

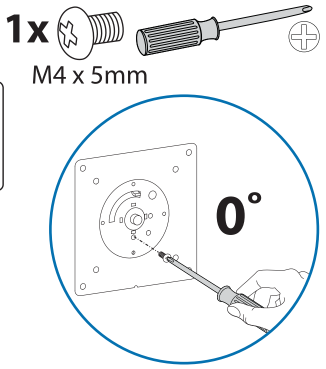

b 75x75mm / 100x100mm

警告

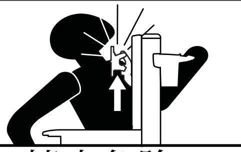

撞击危险！

手推车移动会导致挤压和割伤。
取下之前，先将显示器升到垂直调节杆的顶端。
不留心此警告可能会导致严重的人身伤害或财产损坏！

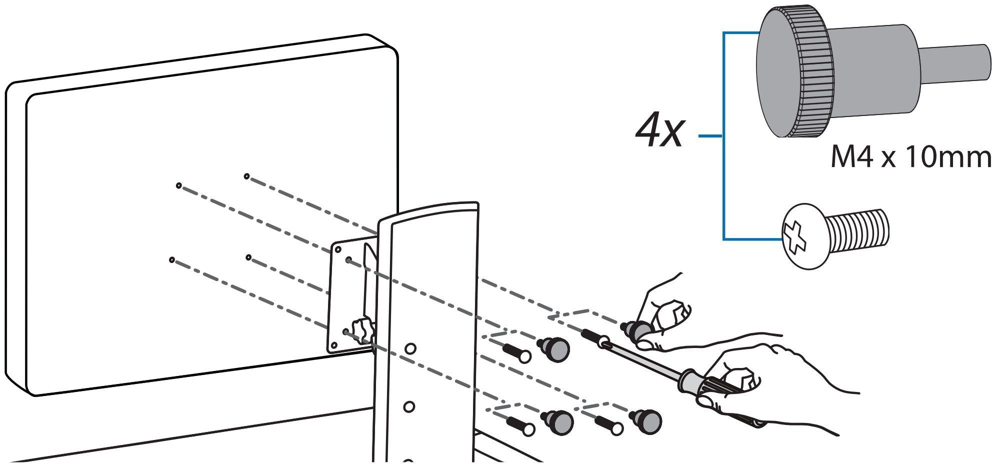

5

将交流电源适配器放入隔间。不要将电源模块放在靠近电脑或隔间通风孔的位置。

沿着支架将电源线向下引。

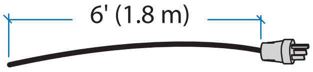

电源线需要 1.8 米（6 英尺）长。

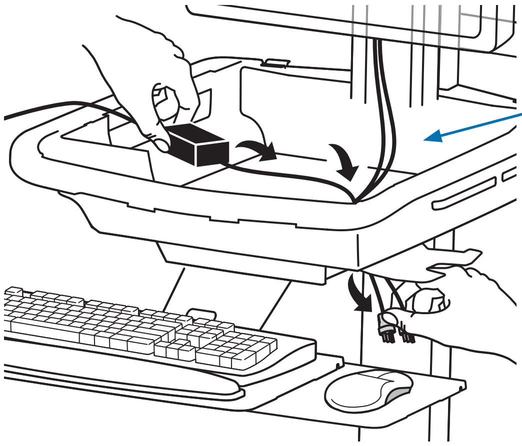

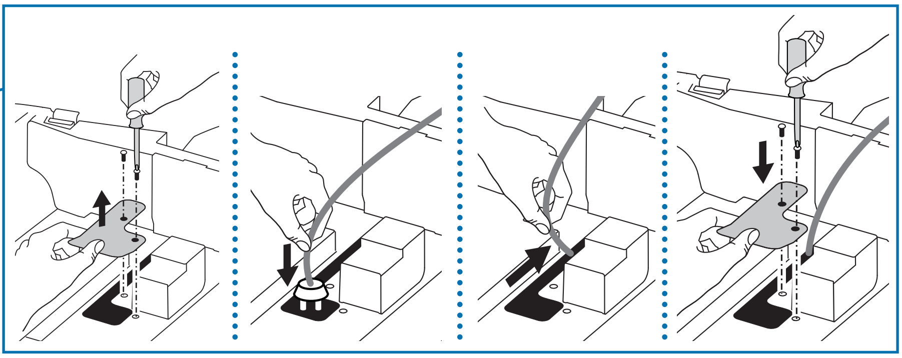

警告！ 未安装防护装置时请勿使用。只有在需要将带有大号连接器的线缆穿过隔间的底部时，才能卸下防护装置。 在线缆铺设好后立即装回防护装置。 不装回防护装置可能会导致设备损坏或人身伤害。

6

将主机放置在安全的存储区：

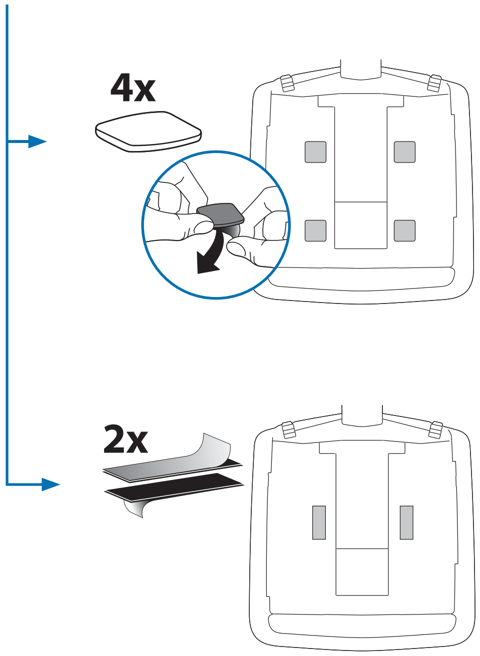

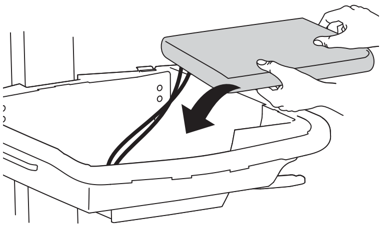

不要挡住通风孔！
将通风孔挡住可导致温度过高并
使设备损坏。

USFF（超小型主机）

CPU 风扇的位置要尽量
靠近手推车风扇。

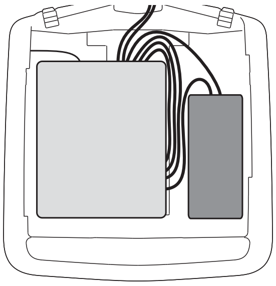

简易型客户端

将主机居中放置在
存储区。

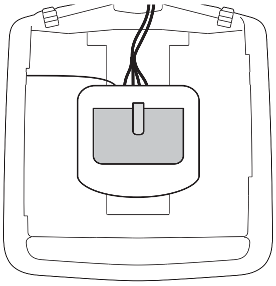

如果接上电缆后的电脑过宽，则遵照这些指示操作。

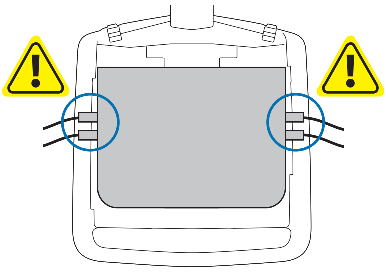

1

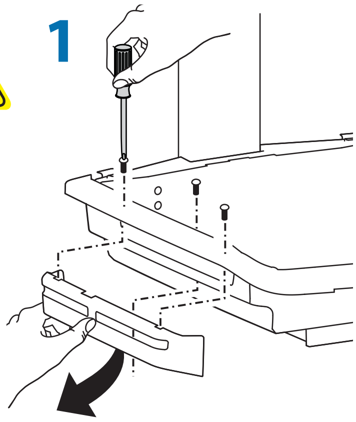

2

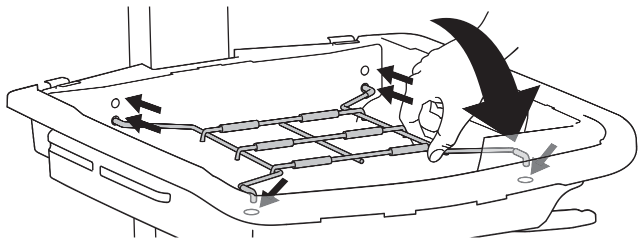

3

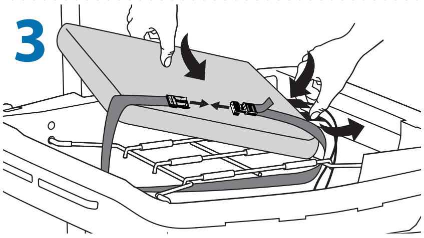

4

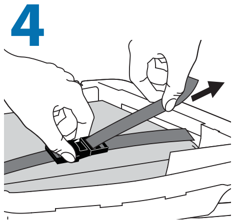

5

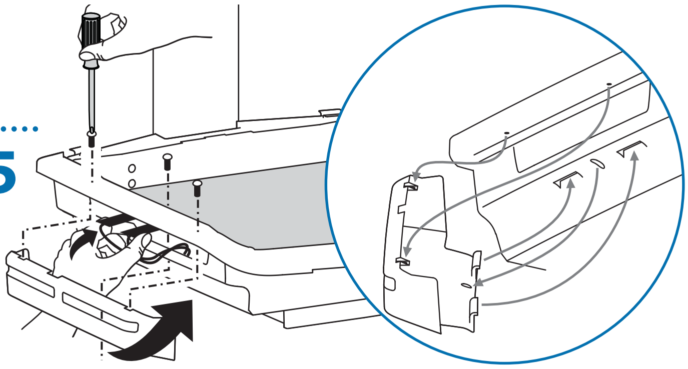

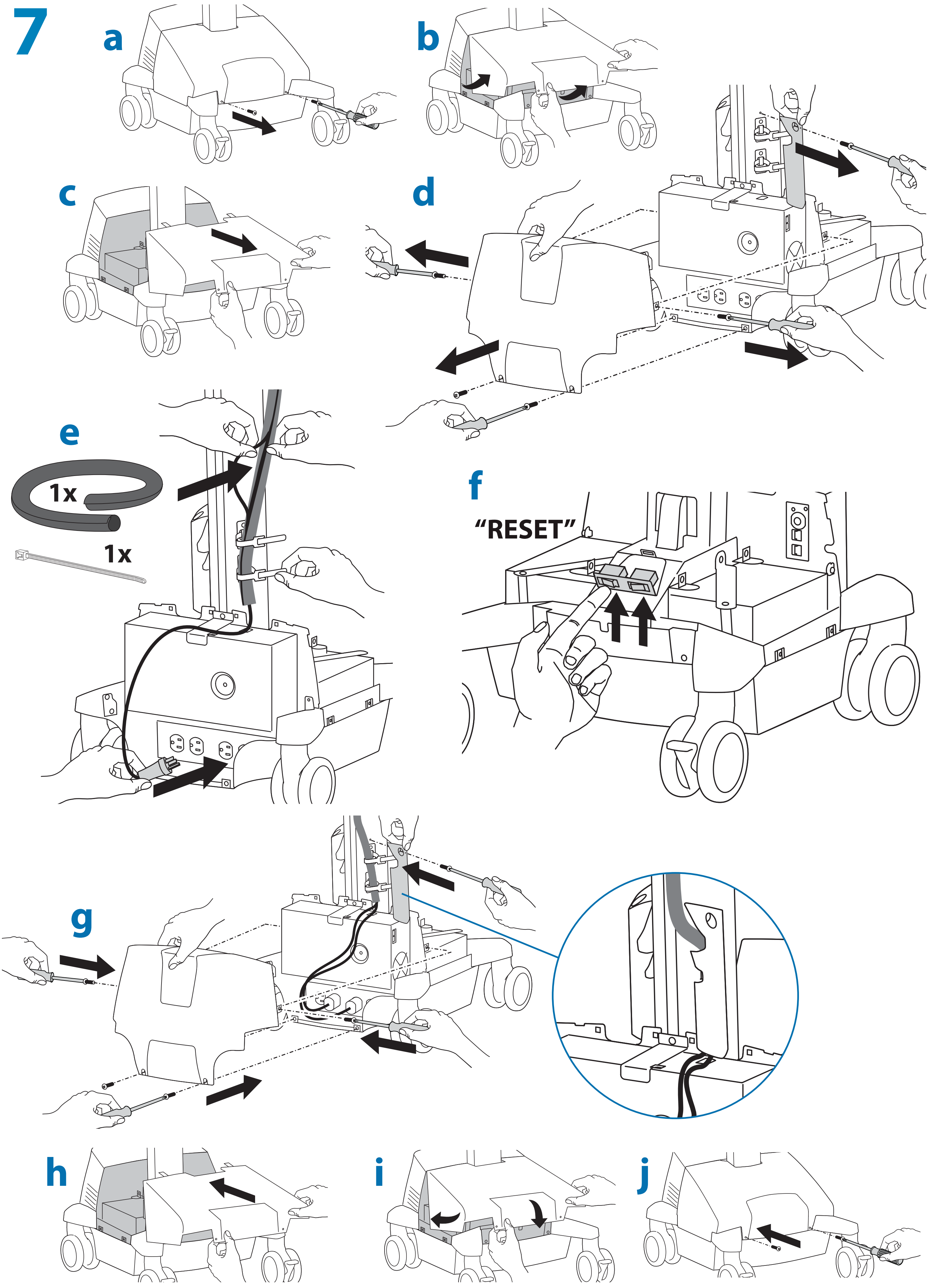
7
a
b
c
d
e
1x
1x
f
"RESET"
g
h
i
j

8

首次通电/电池充电（充电约需 7 小时）

a 将手推车的电源线插入墙壁插座中。

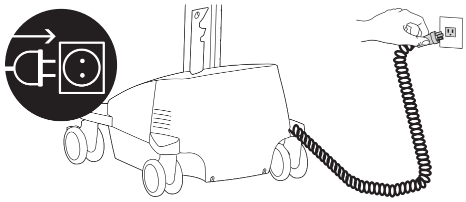

不要将电源卷线拉伸至超过 2.5 米（8 英尺）长，否则可导致电源线受损。

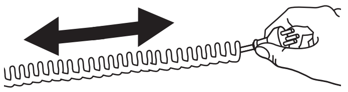

注意： 此设备上没有开启/关闭开关；仅能从交流电源线断开电源。 插座应安装在设备附近，以方便接插。

b 按住电源按钮 1 至 3 秒钟启动电源系统。

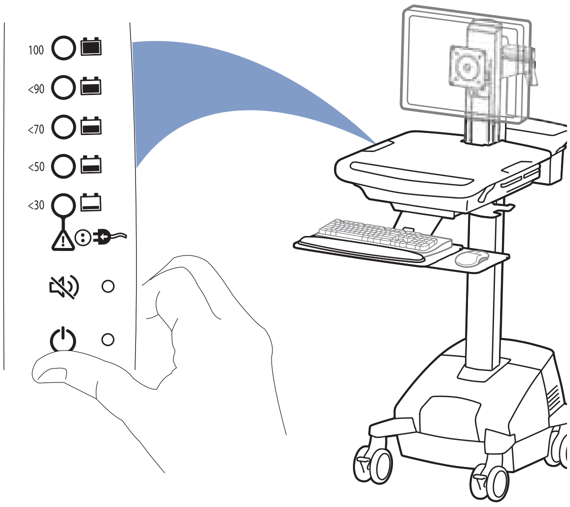

c 将手推车的电源线插入墙壁插座，等待手推车完全充足电。（充电最长需要约 7 小时）

注： 如果安装StyleLink，它将报告“检查”电池的状态，直到电池完成一周完整的循环(充电到100%，放电到< 70%，然后把推车插到壁装电源插座)。在电池完成一周完整循环之后， StyleLink将提供电池状态。 在StyleLink仍然报告“检查”状态情况下，重复放电/再充电并通电。

此电源系统界面将用一系列常亮或闪烁的红色、黄色或绿色指示灯提醒您手推车电池的剩余电量百分比，当电量低于 30% 以下时会发出蜂鸣报警。请注意，电池每天都需要充电到 100%，您可以在使用手推车时充电，因此，请经常插上电源插头，以避免电池耗尽！
注意：将显示器设置为省电模式，使电池使用时间最长。

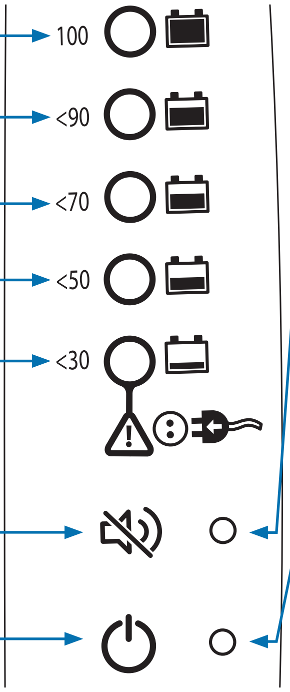

电池有 100% 电量。
充电时（电源线插入墙壁插座中）指示灯闪烁。让电池继续充电直至指示灯停止闪烁。在指示灯停止闪烁后，可以将电源线从墙壁上拔下。您可以在充电时使用手推车。

电池电量不到 90%。

电池电量不到 70%。

电池电量不到 50%。

电池电量不到 30%。指示灯亮红色并发出蜂鸣报警。插入电源线并充电到 100%！您可以在充电时使用手推车。

报警静音按钮。按此按钮将暂时使报警静音。

内部电源系统插座的电源按钮。 按此按钮将接通或断开插在内部插座上的组件电源。

当点亮时，报警功能被启用并在电池电量低于 30% 时发出蜂鸣报警。有关启用和禁用报警功能的详细说明，请联络 Ergotron 客户服务中心。

当点亮时，电源系统已启动。
当熄灭时，电源系统已关闭。

注意： 经常在电池电量不足 30% 时使用手推车，会严重缩短电池寿命，并可能导致电池保修失效。

9

设置“即插即用”功能 – 按下“即插即用”功能按钮后，可将电脑从休眠或关机状态唤醒。建议将设备设为尽快进入休眠状态，以便节省电池电量。
要使“即插即用”功能起作用，必须满足以下条件：
1. 必须通过以太网连接将电脑连至手推车的“即插即用”以太网端口。
2. 电脑必须连接到手推车基座的交流插座。
3. 手推车的电源系统必须启动。

电池组中不装入电池。

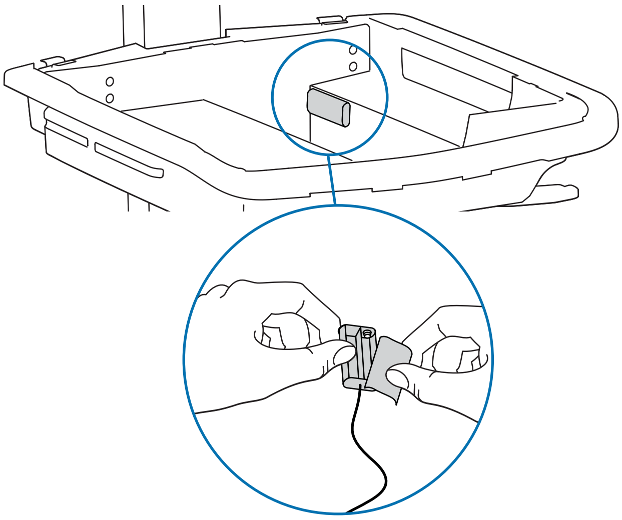

初始安装：
1. 启动电脑。
2. 调节 Bios、Windows 电源管理及 NIC 设置，以启用“远程开机”功能。

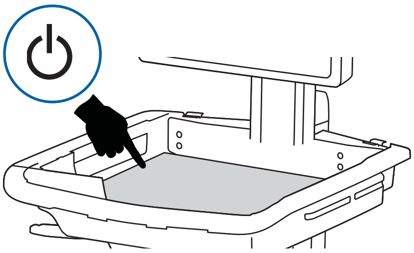

3. 将以下厂家连接的线缆插入电脑。
以太网交叉线缆： 该线缆从手推车的“即插即用”端口连接到电脑，用于“即插即用”功能。
USB：该线缆从 USB 集线器连接到电脑，由电脑向 USB 集线器、键盘照明灯和风扇供电。（注意：电脑必须启动，USB 集线器、键盘照明灯和风扇才能工作）。
可选 StyleLink：此 USB 电缆从电源系统连接到安装 StyleLink 软件的计算机。有关 StyleLink 的详细信息，请访问：http://4support.ergotron.com。

警告：在电脑运行期间，必须让风扇一直运行。在没有风扇的情况下运行电脑可引起过热，而导致设备性能降低。

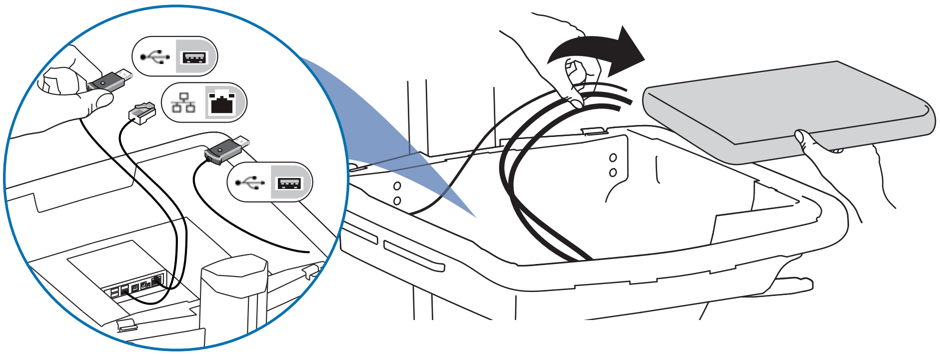

注意： 这些线缆出厂时已经连接到 USB 集线器。

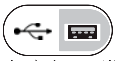

电脑上 A 类 USB 连接

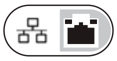

电脑上以太网跳线连接

4. 向下按住“即插即用”按钮 15 秒钟。

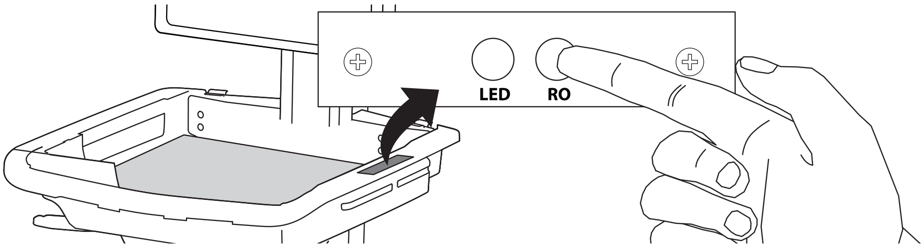

5. 关闭电脑。

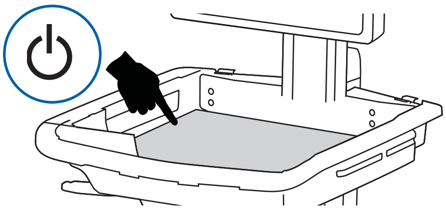

6. 装上工作台面并按下“即插即用”按钮。不要按住按钮不放，只需按下片刻，然后等待电脑启动。电脑应启动。如果未启动，重复第 1 步至第 6 步。如果电脑仍然不能启动，请联系 Ergotron 客户服务中心。

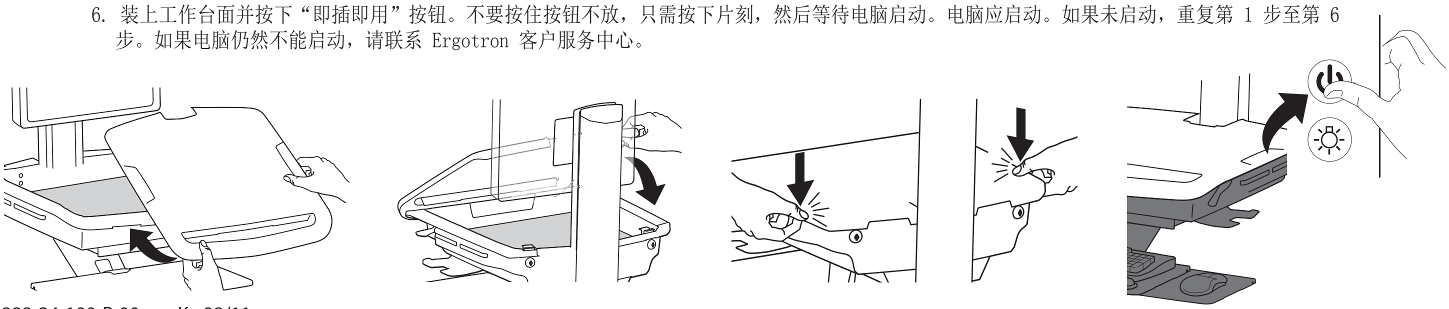

10 a 键盘照明灯

如果不手动关闭，键盘照明灯将在 15 分钟后自动关闭。

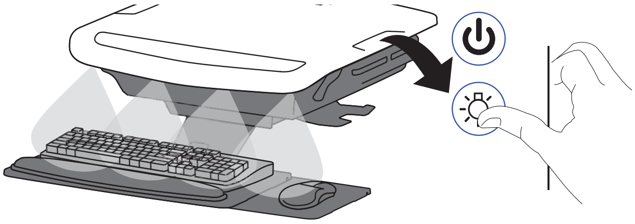

b

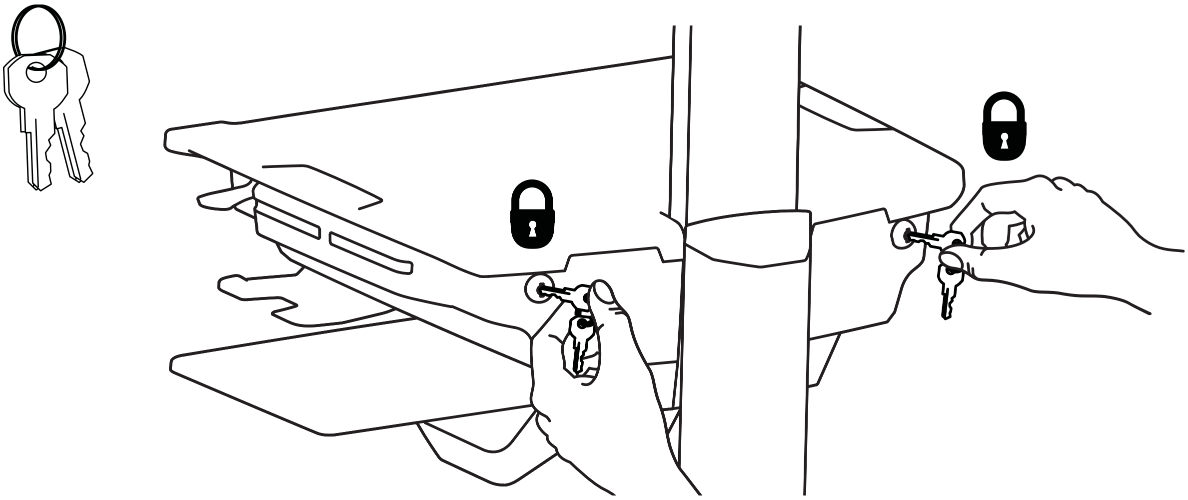

11

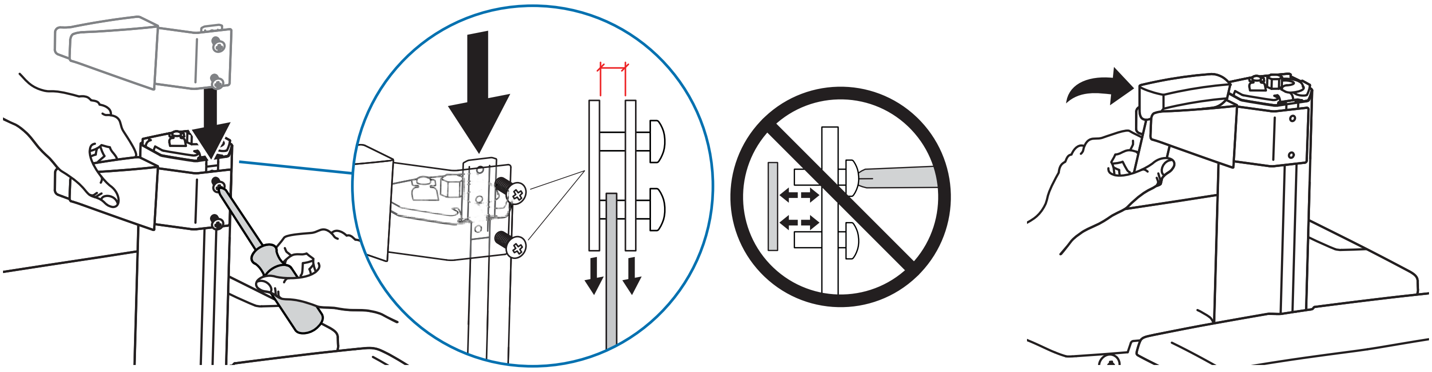

12

1x

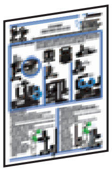

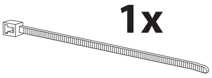

1x

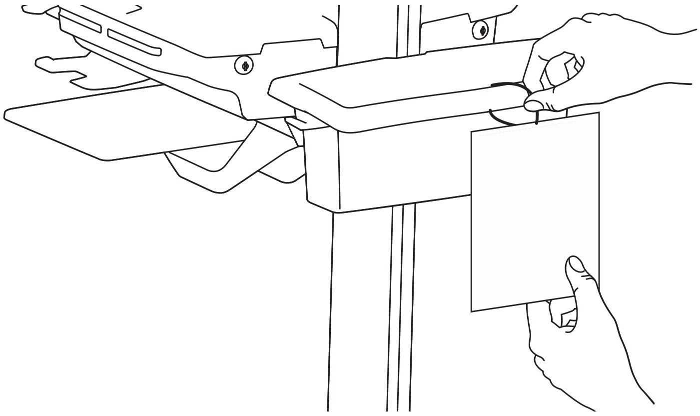

13

应当依照下列各步骤中描述的所安装设备的重量来调节本产品，这一点非常重要。 任何时候，增减该产品上的设备都会导致安装负载重量的变化，您应当重复这些调节步骤，以确保在最优化条件下安全使用。
调节应当能在整个动作范围内灵活自如，并能固定在所调整的位置。如果调节困难且不能固定在想要的位置上，请遵照说明书拧松或拧紧，使调节动作灵活自如。根据您所用产品及调节方式，可能需要旋转几圈后才能注意到差别。

a 升降（上下）

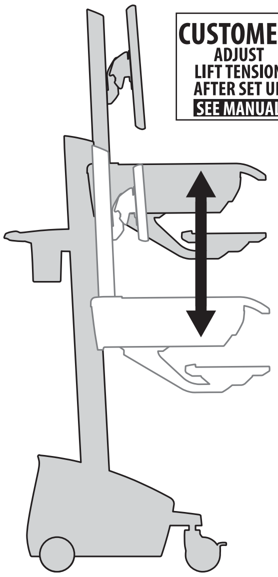

释放锁定装置移动升降杆。

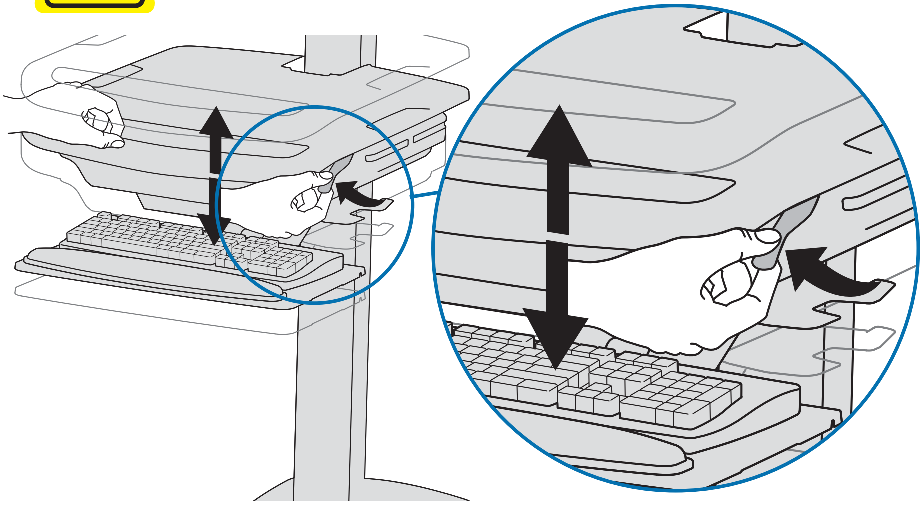

遵照这些说明拧紧或拧松。

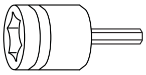

14mm (9/16")

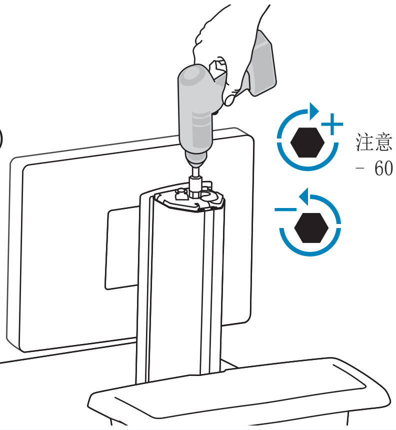

注意： 调节可能需要旋转 40 – 60 度。

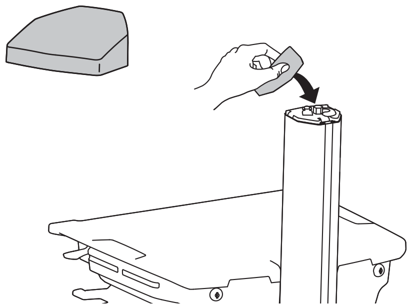

b 倾斜（前后）

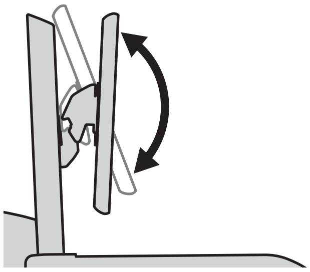

拧松旋钮，将显示器倾斜到所需位置，然后拧紧旋钮。

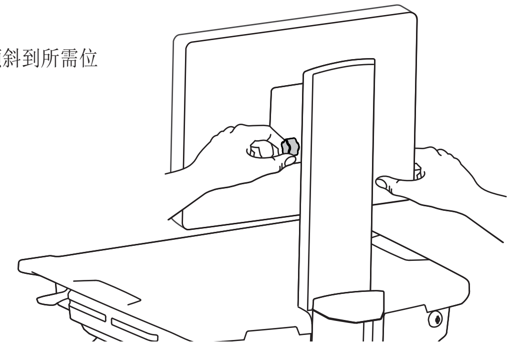

C 升降（上下）

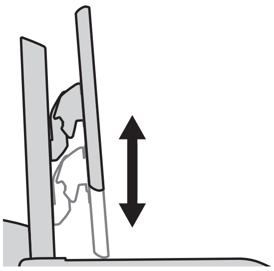

遵照这些说明拧紧或拧松。

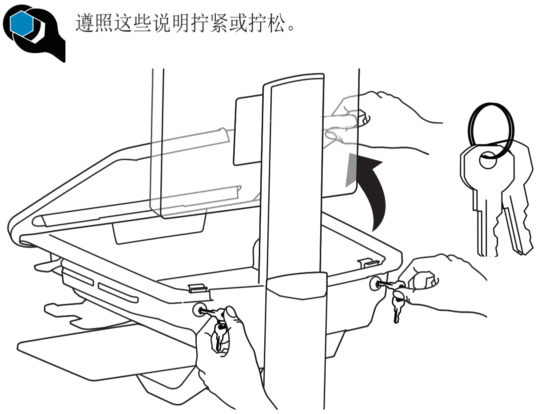

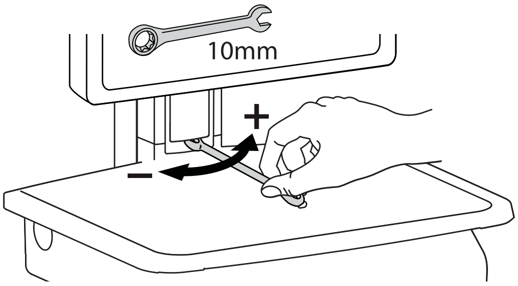

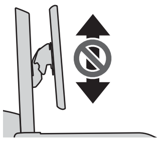

要停用液晶显示器独立升降功能

对于较重的显示器或者在使用平板电脑时，可以根据所需高度将此螺钉装入升降杆背面三个孔的其中一个，以固定液晶显示器升降支架。

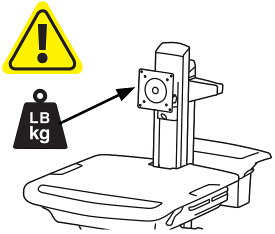

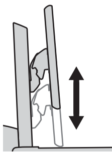

带液晶显示器独立升降功能：
6-14 lbs (2.7-6.4 kg)

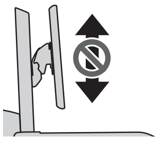

不带液晶显示器独立升降功能：
20 lbs (9 kg)

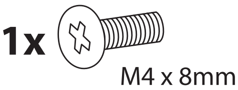

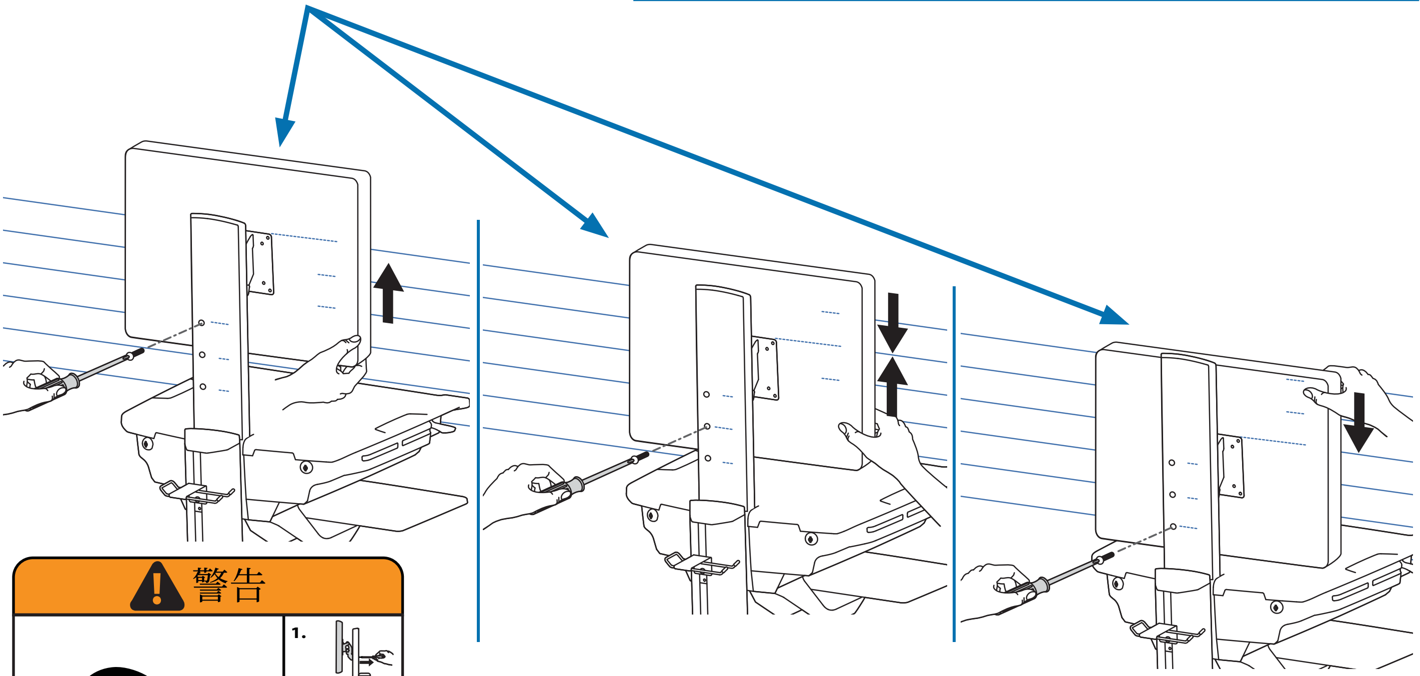

警告

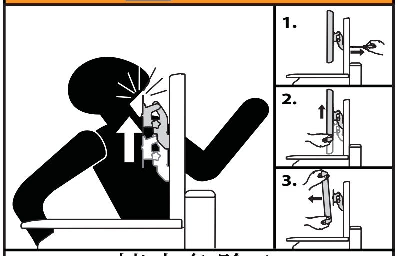

撞击危险！

手推车移动会导致挤压和割伤。
在显示器未安装时切勿卸除止动螺丝。
否则将会导致显示器转轴迅速升起并可能造成人身伤害。

要取下显示器：
1. 在装有显示器时卸除止动螺丝。
2. 将显示器升至最高位置。
3. 取下显示器。

不留心此警告可能会导致严重的人身伤害或财产损坏！
欲了解更多信息或说明，请参阅 http://4support.ergotron.com 上的产品指南或致电 1-800-888-8458 联络 Ergotron 客户服务。

822-055

1 关闭所有已安装的设备。

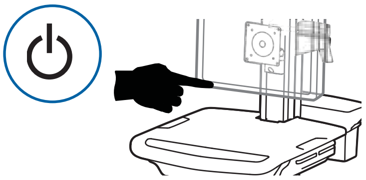

2 断开电源系统的电源。

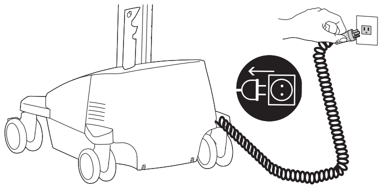

3 按住交流插座电源按钮 1 至 3 秒钟将电源系统关闭。电源指示灯熄灭。

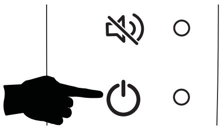

4

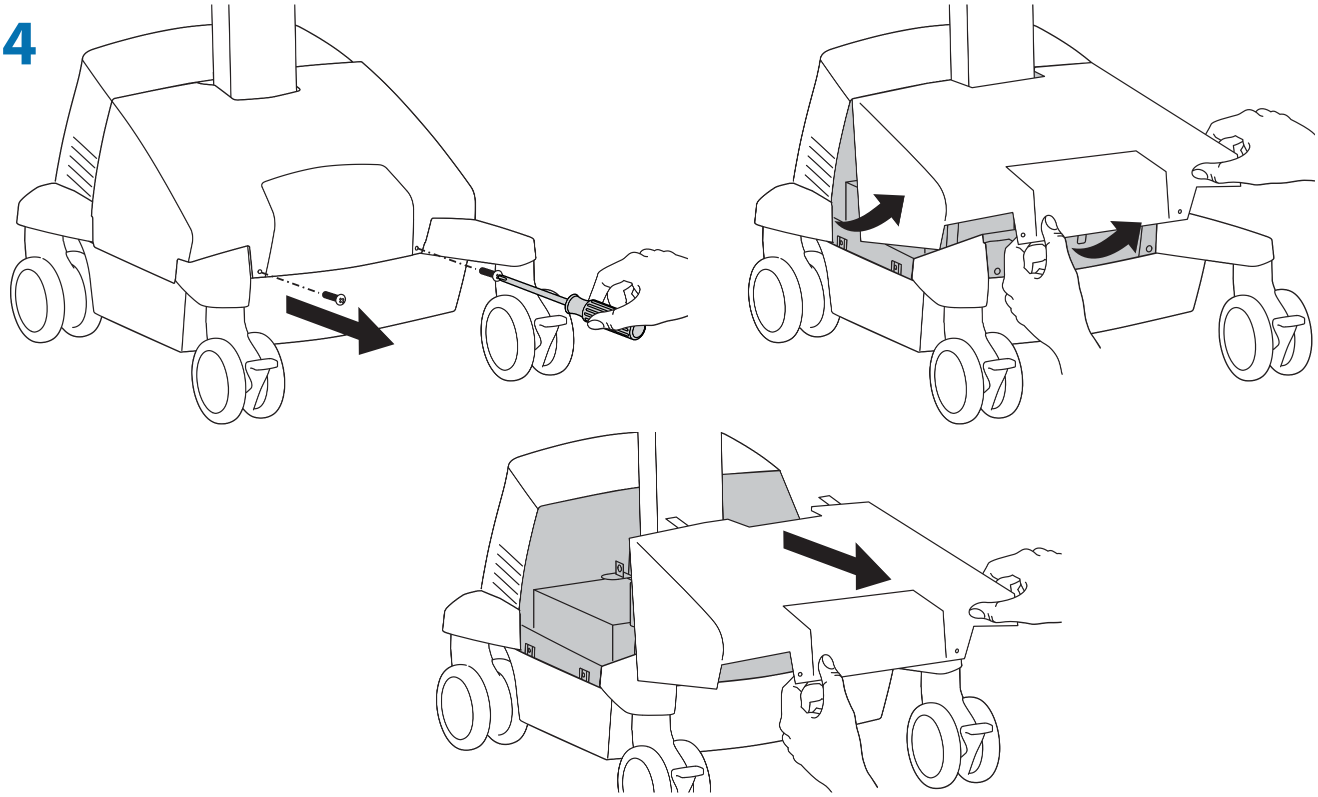

5

1 安培保险丝

推荐：Littelfuse 312001P

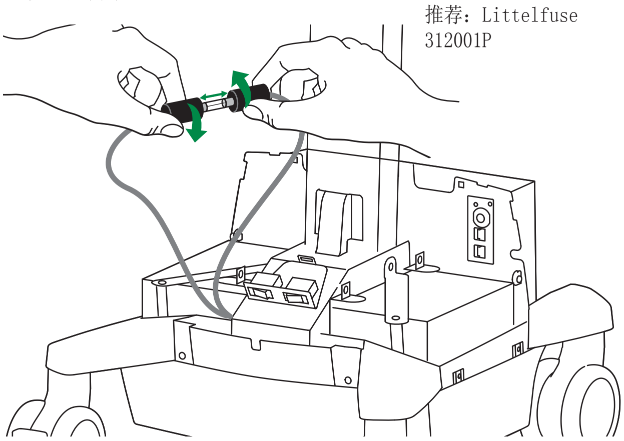

在将断路器复位之前，请联系Ergotron 确定跳闸原因。

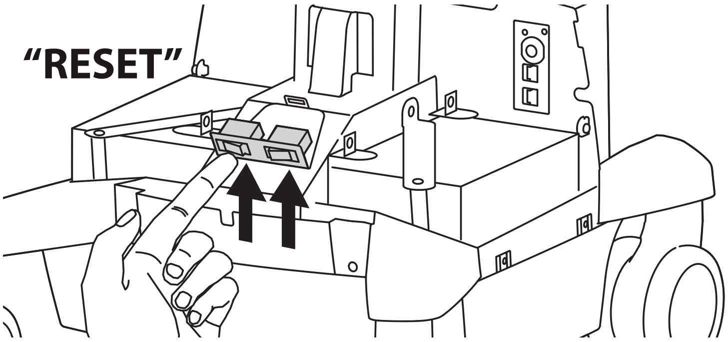

6

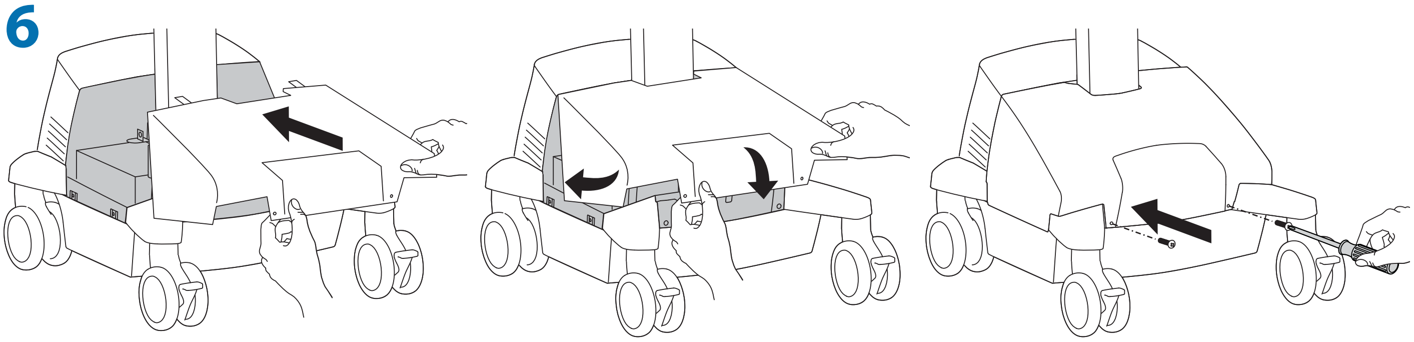

警告：放电危险

- 切勿将电池连接线接反，否则会引起火花并使断路器跳闸。
- 当手推车处于富氧或危险的环境中时，请勿取下或更换电池，以免产生电火花而导致起火。
- 在取下第二块电池前先更换第一块电池，以降低电缆碰触电极并导致产生电弧的风险。

- 始终同时更换两节电池！
- 在取下第二块电池前先更换第一块电池。
- 必须用额定容量相同的电池更换。
- StyleView 电源系统中只能使用 Ergotron 指定的电池。详情请致电客户服务中心。
- 回收电池或联络 Ergotron 获得正确处理电池的指引。

导线
电池

33 安时电池

WARNING

IMPORTANT REPLACEMENT BATTERY INFORMATION

The power module is configured for two, 33 -Ah batteries. Only the following batteries are compatible with this system:

- B&B EP33-12
- SBS S-12330
- Longway 6FM33G
- Vision 6FM33D
- PBQ PBQ33-12L
- Werker WKA12-33C
- Werker WKA12-35C

Installing batteries other than the 33 -Ah listed above will void the product warranty. Failure to heed this warning may result in severe damage to batteries, power module and possible fire hazard. Contact Ergotron for more information at 1-800-888-8458.

822-386-03

1 a 关闭所有已安装的设备。

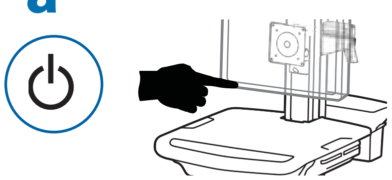

b 断开电源系统的电源。

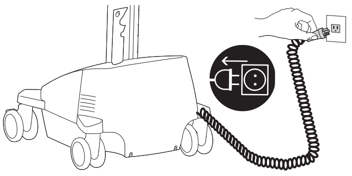

c 按住交流插座电源按钮 1 至 3 秒钟将电源系统关闭。电源指示灯熄灭。

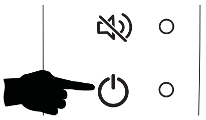

2 a

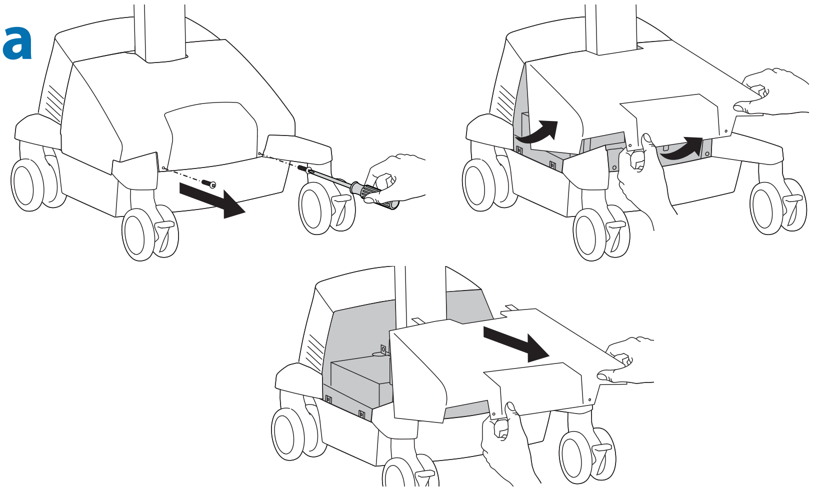

b 将两个断路器都设为“关闭”。

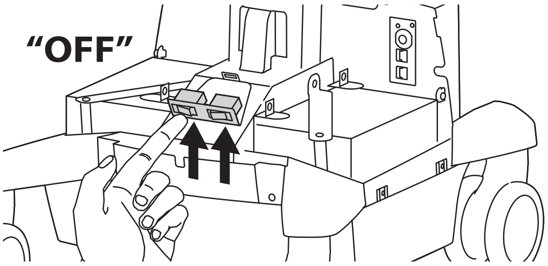

3 小心： 一次只更换一块电池。 切勿接反电池连接线，否则会引起火花并烧断保险丝。

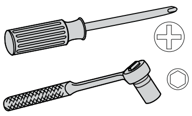

10mm (3/8")

a

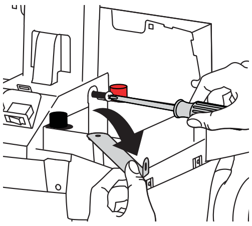

b

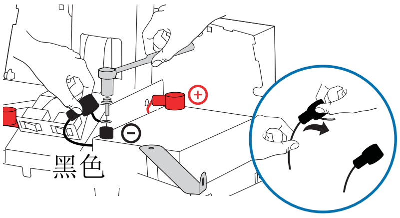

c

小心：先取下黑色 (–)，再取下红色 (+)。

d

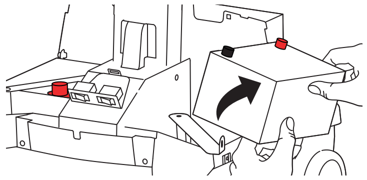

导线
电池

回收电池或联络 Ergotron 获得正确处理电池的指引。

e

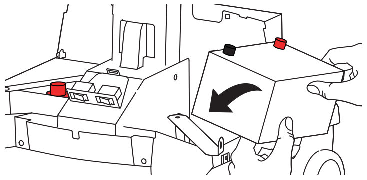

f

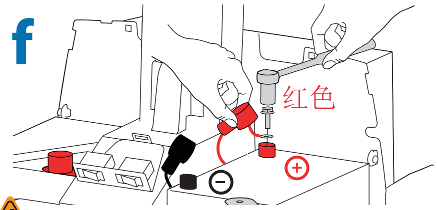

g

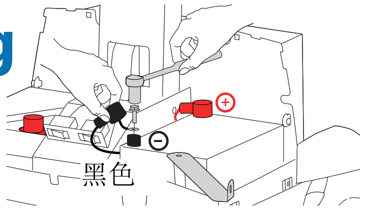

h

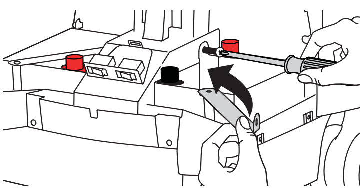

小心：先连接红色 (+)，再连接黑色 (–)。

4 小心： 一次只更换一块电池。 切勿接反电池连接线，否则会引起火花并烧断保险丝。

a

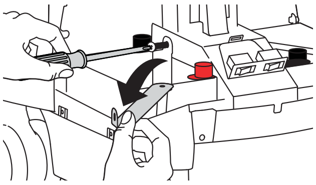

b

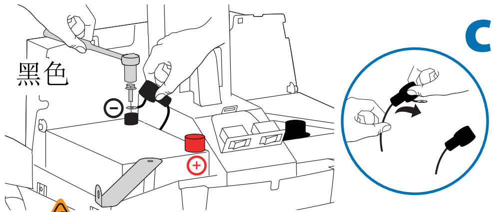

c

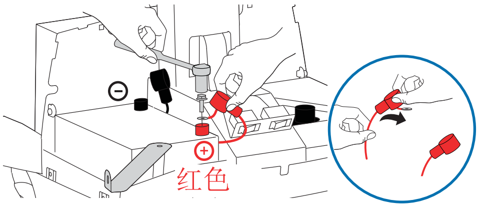

小心：先取下黑色 (–)，再取下红色 (+)。

d

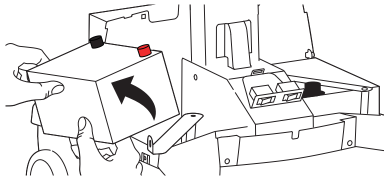

导线
电池

回收电池或联络 Ergotron 获得正确处理电池的指引。

e

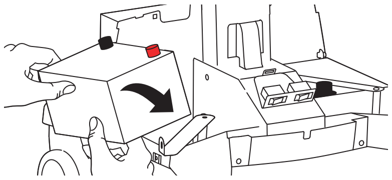

f

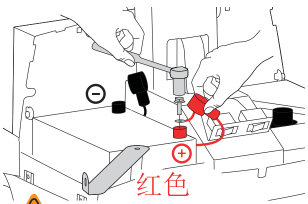

g

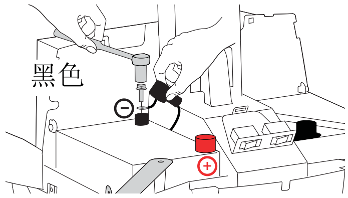

h

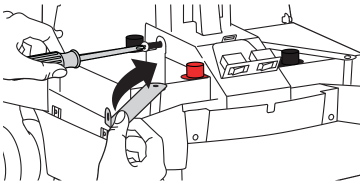

小心：先连接红色 (+)，再连接黑色 (–)。

5 a

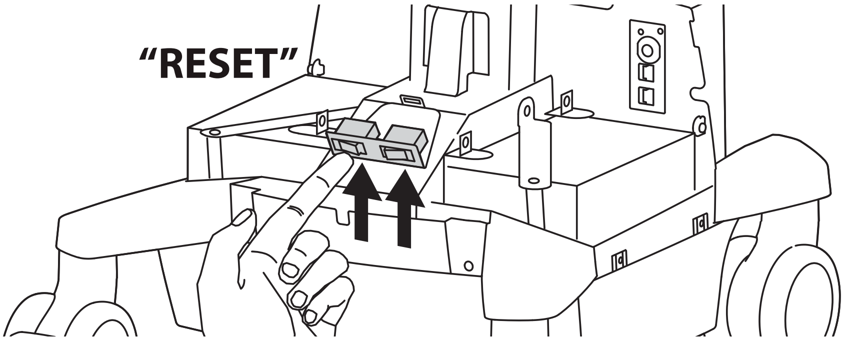

b

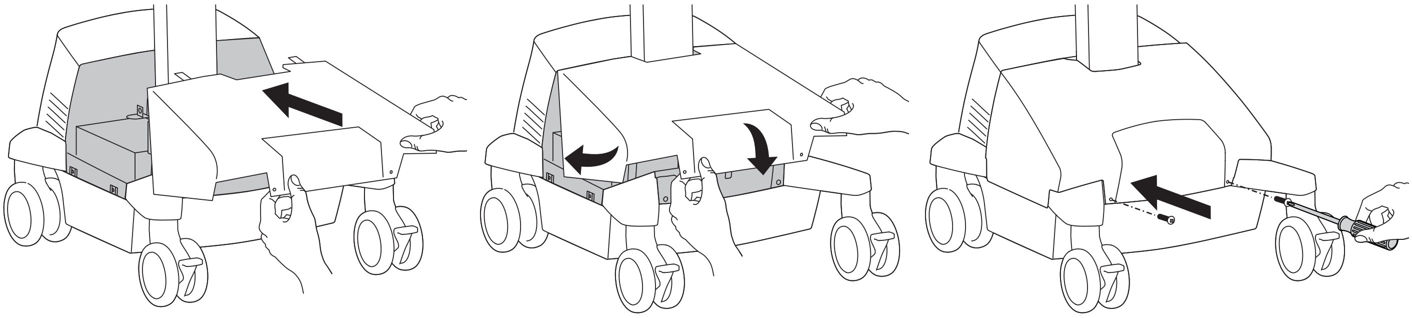

6 遵照第 **a** 步至第 **b, c** 步中电池充电/放电首次通电的说明。

手推车存放

短期储存 – 如果电源系统的闲置时间不超过三个月，储存前应将电池充满。

长期储存 – 如果电源系统闲置时间为三个月或以上，应从手推车上取下电池，并在储存期间重新充电。

短期储存 – 如果电源系统的闲置时间不超过三个月，储存前应将电池充满。

1 关闭所有已安装的设备。

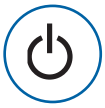

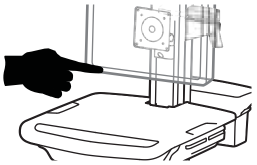

2 将电源线插入合适的墙壁插座上将电池充电至 100%（所有指示灯将点亮）。储存前必须将电源系统充满电！

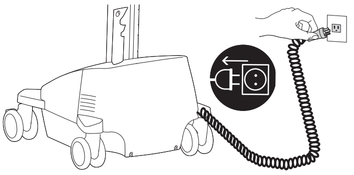

3 当电池已被充至 100% 时，关闭电源系统。
a. 按住电源按钮 1 至 3 秒钟启动电源系统。
b. 将两个断路器都设为“关闭”。

a

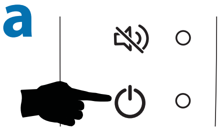

b

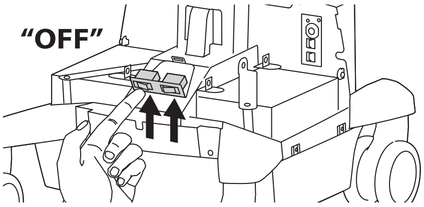

注意：
如果充满电的电池连续三（3）个月置于闲置状态，其保证自动失效。
如果完全放电的电池连续三（3）个月置于不使用状态，其保证自动失效。

长期储存 – 如果电源系统闲置时间为三个月或以上，应从手推车上取下电池，并在储存期间重新充电。

警告：不要在富氧的或危险的环境中取出或更换电池。可能会产生火花。

1 关闭所有已安装的设备。

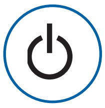

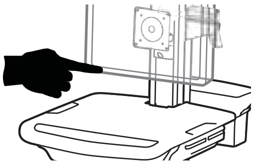

2 断开电源系统的电源。

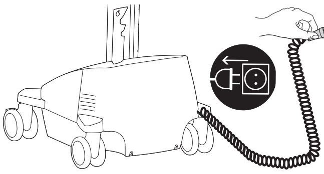

3 按住交流插座电源按钮 1 至 3 秒钟将电源系统关闭。电源指示灯熄灭。

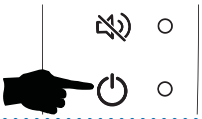

4

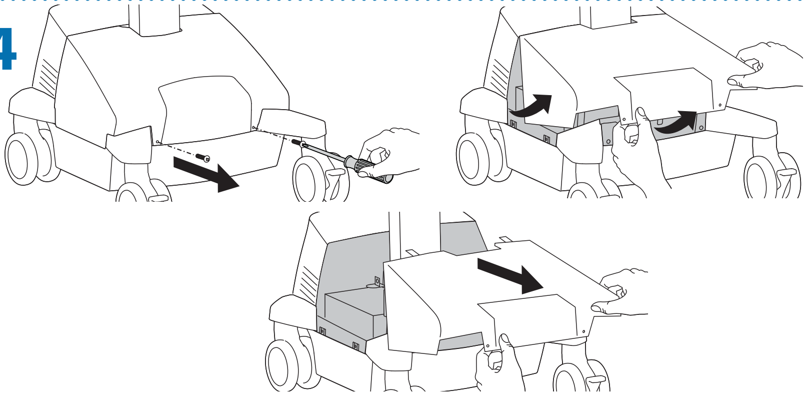

5 将两个断路器都设为“关闭”。

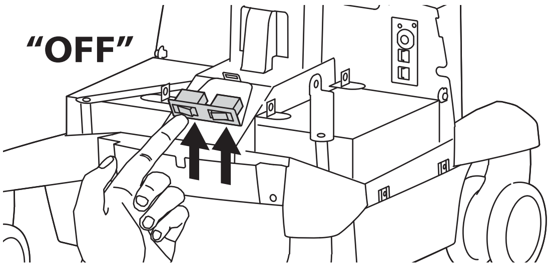

小心：先取下黑色 (-)，再取下红色 (+)。

6

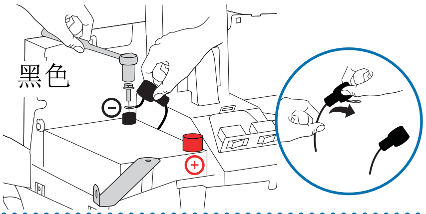

7

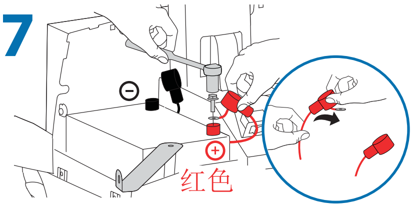

8

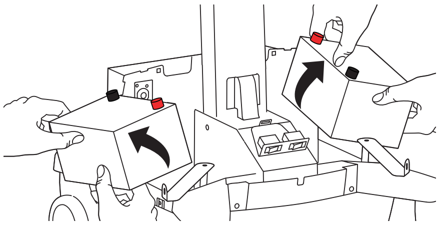

9 在不使用手推车时，将电池储存在阴凉、干燥的地方。理想储存温度为 15° C/59° F。每三（3）个月应检查电池电压一次。如果电压降到 12.5V 交流以下，将电池重新充满电。有关储存电池怎样会影响电池保修的资料，请联络 Ergotron 客户服务中心。

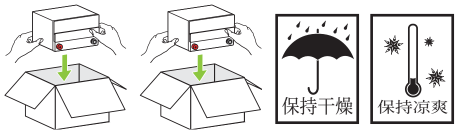

10

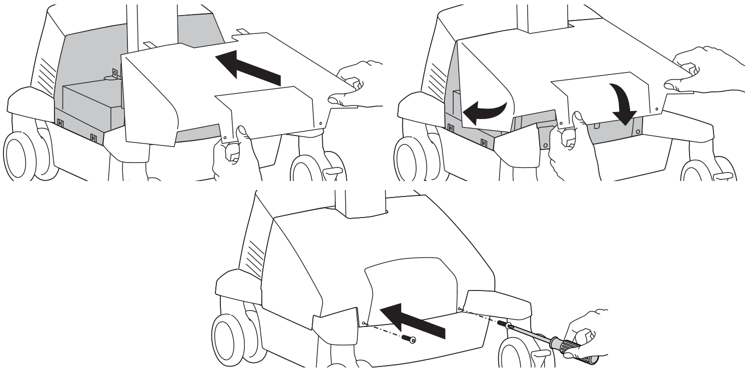

888-24-100-P-00 rev. K • 08/11

人体工程学

工作
根据您的身高进行定制

1 将显示器屏幕的顶部调节到低于眼睛一英寸的高度——松开升降锁，根据需要上升或下降升降杆。

2 将屏幕倾斜到舒适的观察角度，以减轻眼睛和颈部的疲劳。

3 向前拉出键盘托架并根据需要将鼠标托架和鼠标袋放在右侧或左侧。

4 工作时肘部弯曲大约 90°，以尽可能减轻肌肉疲劳。

5 如果升降器上下移动时比较困难，或滑出设定的位置，请参阅产品手册中有关调节的资料。

6 保持充电！
带电源的手推车应尽可能一直插到插座中，以让电池不断充电，使电脑不间断工作。

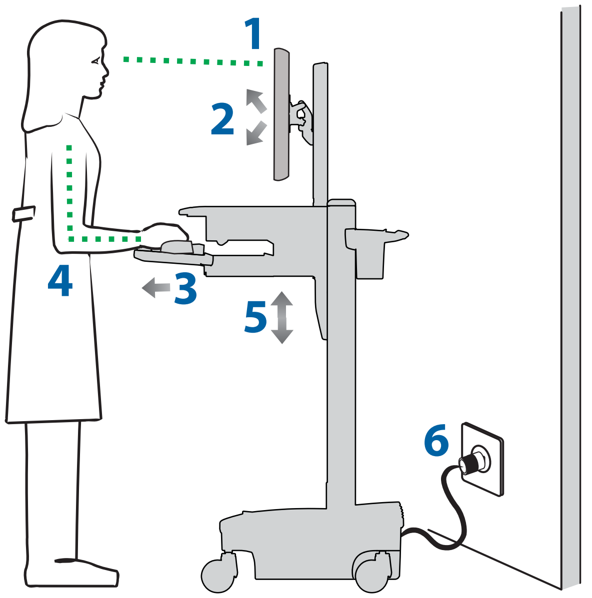

移动
移动前将设备固定妥当

1 在正常移动时，松开升降锁，将工作台面降至最低位置，以提高稳定性和防止挡住视线。

2 将拉开的托架推回，放回鼠标、条码枪和其它附件。

3 解除两只前万向轮的锁定。

4 用肘部以大约 90° 角从后部推动手推车，以最大程度控制推车并减少肌肉疲劳。

5 不要跑着推动推车！
移动前，确保电源线已从插座上拔下并且挂在储物篮上，以保证移动时的安全。记住，每天应将电池 100% 充满电！

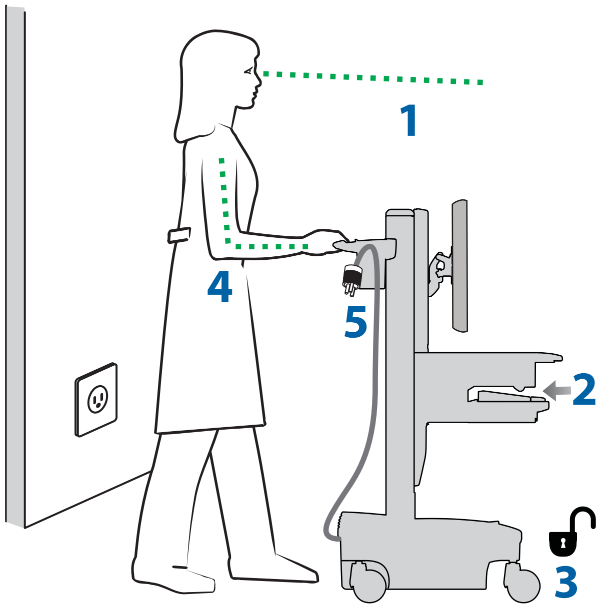

维护和安全性

危害标志回顾
本指南、推车或电源系统上出现的标志的含义
这些标志提醒您需要注意的安全状况。如果您在推车上或在推车文件例如本安装指南上碰到以下安全标志，您应能认识并理解以下安全风险的重要性。

颜色	标志	信号文字	危险等级
红色		危险	表示紧急危险状况，如果不能避免这种状况，会引致死亡或严重伤害。
橙色		警告	表示潜在的危险状况，如果不能避免这种状况，会引致死亡或严重伤害。
黄色		小心	表示潜在的危险状况，如果不能避免，可能引致轻度或中度伤害。
无	!	小心	无安全报警指示，表示潜在的危险状况，如果不能避免，可能引致财产损坏。
红色、橙色或黄色		电气	表示可能的电气危险，如果不能避免，可能会导致人身伤害、火灾和/或死亡。

设备及附件处理

1. 请依照当地法律处理电池
2. 用户界面、自动锁抽屉及“即插即用”模块应通过电子产品回收单位回收处理。
3. 其余塑料件和金属能通过商业回收单位回收处理。

清洁和维护
以下程序并不能保证可防止疾病感染。对于清洁步骤和程序，应咨询医院感染控制主任或传染病学家。

为避免触电危险，不要让电气元件暴露在水、清洁溶液或其它可能有腐蚀性的液体或物质中。

不要让手推车或手推车部件浸在液体中或让液体流进手推车中。立即用湿布擦净表面的全部清洁剂。清洁后彻底擦干表面。

由于手推车表面非常接近电源和设备，不要在手推车表面上使用易燃的清洁剂。
所有油漆和塑料手推车部件可经受常用的、稀释的、非研磨性的溶液进行清洁，例如四环氨化合物、氨酶清洁剂、漂白液和乙醇溶液。

- 笔、记号笔和白板笔的痕迹可用 91% 的异丙醇和软布擦拭干净。
- 碘酒污迹可用常用清洁剂和软布擦拭干净。
- 不要使用会损坏表面光洁度的钢丝绒或其它研磨性的材料。
- 切勿使用强溶剂，如三氯乙烯和丙酮等。 这些溶剂会破坏表面光洁度。

建议在小面积的、不显眼的地方测试清洁溶液，以确保不会损坏表面。

调整、维修、更换 – 除非有 Ergotron 认可的文档（即安装手册）作指导，不要尝试调整、维修或更换 StyleView 手推车上的任何部件。只有 Ergotron, Inc. 或经Ergotron 认证的机构可以调整、维修或更换 StyleView 手推车部件。如果手推车上的任何部件遗失或损坏，不能使用手推车，请立即联络 Ergotron 客户服务中心要求更换部件。

电缆 – 保持电缆在推车上布置整齐（为此给您的手推车提供了各种理线解决方案）。多余的电缆应用线夹固定在远离移动部件的地方。请参阅本指南《布线》一节，或联络 Ergotron 客户服务中心索取更多资料。

万向轮 – 定期检查万向轮，确保万向轮清洁且没有会阻碍万向轮平滑滚动的碎屑。避免将手推车在不平整、肮脏或损坏的地面上移动。

客户设备 – 确保设备在手推车上平衡并可靠安装。不要调换升降杆或支架上推车部件的位置，除非安装手册说明可以调换。将手推车部件在升降杆上移得太高或太低均可能产生不稳定的情况，导致设备损坏甚至人身伤害。有关移动手推车部件的更多资料，请联络 Ergotron 客户服务中心。

建议的定期检查和维护			
组件	措施	频率	执行者
¡° 即插即用¡±电池（限 SV41）	替换 2 节 AA 型锂电池[1]	当¡° 即插即用¡±指示灯闪烁时替换	任何用户
用户界面、以太网电缆和 USB 电缆	检查是否存在磨损、挤压及连接不良的情况	每月一次	任何用户
主机隔间侧的风扇	检查入口处是否有灰尘，如需要可用不会产生静电释放的吸尘器清洁	每月一次	任何用户
万向轮	检查是否存在磨损和碎屑	每月一次	任何用户
最大负荷	检查以确保不超过所建议的最大负荷	每天一次	任何用户
电源系统 SLA 电池	替换铅酸电池[1,2]	在 StyleLink 发出指示或者电池运行时间为原来运行时间的 80% 时	IT 人员
电源模块	检查入口处是否有灰尘，如需要可用不会产生静电释放的吸尘器清洁	每月一次	IT 人员
电池导线	检查是否存在磨损、破裂、挤压或其它损坏的情况	每月一次	IT 人员
卷线	检查是否存在磨损、损坏或拉扯的情况。	每周一次	任何用户
1. 请依照当地法律处理电池 2. 始终用类似规格的电池替换（33 Ah 替换 33 Ah）并且要成对替换			

接地电阻测试： 为了确保电源线接地连接和手推车上任何可触及的金属部分之间的安全接地，尽管非强制要求，但我们建议，每隔两年使用经校准的医疗设备安全分析仪进行以下测试。 测试步骤如下：

1. 断开手推车与市电之间的连接（将手推车的电源插头从插座上拔出）。
2. 按电源系统界面上的电源按钮，断开内部电源系统插座的电源。
3. 依照医疗设备安全分析仪使用说明准备接地电阻测试。
4. 将手推车电源线连接到医疗设备安全分析仪。
5. 卸除盖子以便能看到升降张力调节点。
6. 将另一个医疗设备安全分析仪探头附接在手推车上的升降张力调节点处。
7. 执行测试（25 安培）。
8. 确保接地电阻不大于 0.2 欧姆。
9. 断开医疗设备安全分析仪与手推车的连接，重新装回升降张力调节点上的盖子，重新将手推车投入使用。

绝缘电阻测试： 为了确保市电电路在接地点处充分绝缘，尽管非强制要求，但我们建议，每年使用经校准的医疗设备安全分析仪进行以下测试。 测试步骤如下：

1. 断开手推车与市电之间的连接（将手推车的电源插头从插座上拔出）。
2. 按电源系统界面上的电源按钮，断开内部电源系统插座的电源。
3. 依照医疗设备安全分析仪使用说明准备绝缘电阻测试。
4. 将手推车电源线连接到医疗设备安全分析仪。
5. 执行测试（500 伏）。
6. 确保绝缘电阻不小于 1 兆欧。
7. 断开医疗设备安全分析仪与手推车的连接，并重新将手推车投入使用。

有关本产品的安全警报

本手册或手推车上会出现以下警告/小心事项：
注意：不遵守这些指引可能会导致设备损坏或人身伤害。

⚠ 小心：升降锁在正常使用过程中帮助稳定工作台面和键盘托，但不会提高承重能力。不要在升降杆上挂载总重量超过 Ergotron 规定的最大承重能力的设备。安装到升降杆上的设备重量改变时（即拆下或添加设备时），为确保最佳升降性能，要进行测试，如有必要，重新调节松紧度。“设置升降杆松紧度”调节说明。

⚠ 小心：不要在缺少部件或部件损坏时使用 StyleView 手推车！未咨询 Erogtron 前不要拆卸、更改或替换手推车部件。如果您在安装或操作手推车时碰到问题，请联络 Ergotron 客户服务中心。

⚠ 小心：不要过度拧紧固定件。过度拧紧可能会损坏设备。

⚠ 警告：储能危险：工作台面升降装置处于受力状态，在取下所安装的设备时会自行快速向前移动。出于这个原因，请勿在将工作台面移至支架上的最高位置之前取下设备！不遵守此项指示可能会导致人身伤害和/或设备损坏！在运输手推车时，将工作台面升降装置设在受力最小的状态。

⚠ 小心：不要松开、拧紧或拆除升降杆上或支架顶部的任何螺帽或螺栓。改动螺帽或螺栓可能会让手推车不稳定，导致设备损坏和/或人身伤害。

⚠ 小心：移动工作台面前松开升降锁！升降锁锁定时移动工作台面可能会严重损坏升降引擎。

⚠ 警告：如果需要维修 StyleView 手推车，请立即联络 Ergotron 客户服务中心。手推车维修只能由 Ergotron, Inc. 或 Ergotron 授权的代理进行。

⚠ 警告：本手推车不适合在易燃的麻醉混合气体或氧气浓度高的环境中使用。

⚠ 危险！

电线会带来危险

不正确使用电线会因触电引致火灾或死亡。请阅读并遵守产品手册的说明。

分极电线 —— 仅用于医院级

注意：只有在将设备连接到标有“仅供医院使用”或“医院级”的同等插座上才可实现可靠的接地

820-672

不要移除本标签！

- 每次使用前彻底检查电线。如果电线损坏，不要使用。
- 要不将超过指定功率的设备插到电源系统中。
- 不要将电线从门上、天花板、墙壁或地面的孔上穿过。
- 插头要完全插入插座。
- 连接时不要使用太大的力度。
- 远离水。被弄湿时不要使用。
- 让儿童远线电线。
- 避免电线过热或让电线裸露，不要用任何材料覆盖电线。
- 不要在电线上推动、拖拉或放置物件。不要踩踏电线。
- 抓紧插头从插座上拔下。不要拉住电线拔出插头。

尺寸

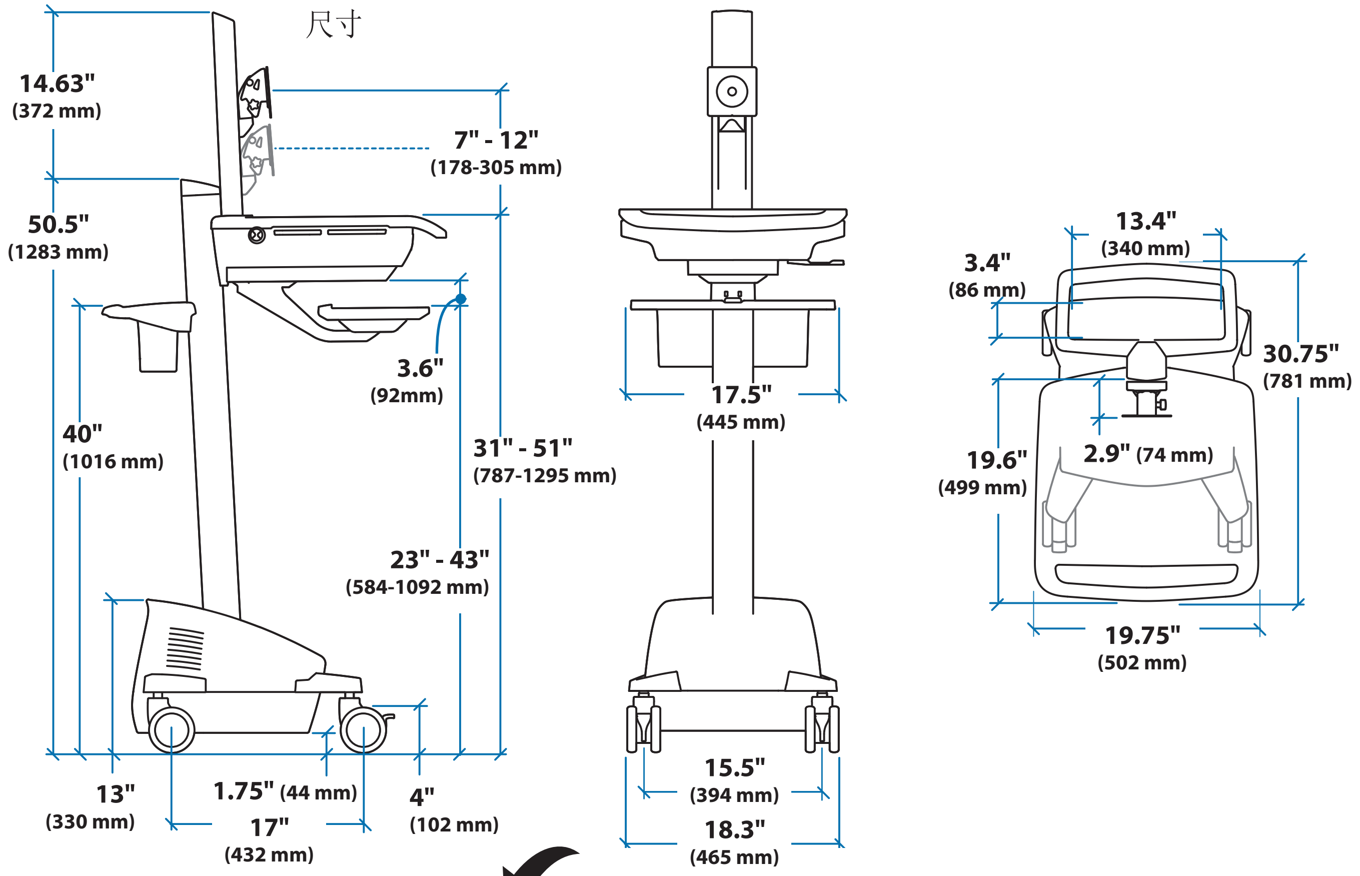

CPU 主机隔间

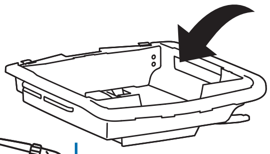

在计算机尺寸时，要包括安装的附件、突出的线缆及端口复制器或扩展坞。

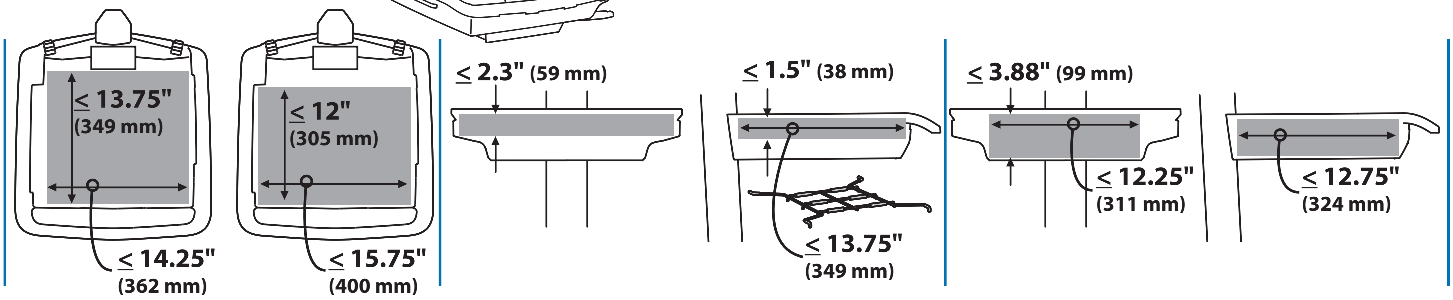

指导和厂商声明 – 电磁辐射		
带电源电脑手推车设计用于下面规定的电磁环境中。带电源电脑手推车的客户或用户应确保在此类环境中使用推车。		
辐射测试	合规	电磁环境 – 指导
射频辐射 CISPR 11	第 1 组	带电源电脑手推车仅将射频能量用于其内部功能。因此，其射频辐射非常低，不太可能会对附近的电子设备造成任何干扰。
射频辐射 CISPR 11	B 级	除了家庭及那些直接连接至向用于家庭目的的大楼供电的公共低压电网的机构外，带电源电脑手推车适合在所有机构中使用。
谐波辐射 IEC 61000-3-2	B 级	
电压波动/ 闪变辐射 IEC 61000-3-3	符合	

指导和厂商声明 – 电磁抗扰性			
带电源电脑手推车设计用于下面规定的电磁环境中。带电源电脑手推车的客户或用户应确保在此类环境中使用推车。			
抗扰性测试	IEC 60601 测试电平	合规等级	电磁环境 – 指导
静电释放 (ESD) IEC 61000-4-2	±6 kV 接触 ±8 kV 空气	符合	地面应为木地板、水泥或瓷砖。如果地面覆盖有合成材料，相对湿度应不小于 30%
电快速瞬变/脉冲群 IEC 61000-4-3	±2 kV，供电线路 ±1 kV，输入/输出线路	符合	市电质量应达到典型的商业或医院环境中的质量。
浪涌 IEC 61000-4-5	±1 kV，差模 ±2 kV，常模	符合	市电质量应达到典型的商业或医院环境中的质量。
供电输入线路上电压骤降、短时中断和电压变化 IEC 61000-4-11	<5% UT （UT 中骤降 >95%），持续 0.5 周期 40% UT （UT 中骤降 60%），持续 5 周期 70% UT （UT 中骤降 30%），持续 25 周期 <5% UT （UT 中骤降 >95%），持续 5 秒钟	符合	市电质量应达到典型的商业或医院环境中的质量。
工频 (50/60 Hz) 磁场 IEC 61000-4-8	3 A/m	符合	工频磁场应达到典型商业或医院环境中特有的水平。
注意：UT 是施加测试电平前的交流市电电压			

美洲销售部门
和公司总部

1181 Trapp Rd.
美国明尼苏达
州圣保罗市
(800) 888-8458
+1-651-681-7600
www.ergotron.com
sales@ergotron.com

欧洲、中东和
非洲销售部

荷兰阿姆斯特福特市
+31 33 45 45 600
www.ergotron.com
info.eu@ergotron.com

亚太地区销售部

日本东京
www.ergotron.com
apaccustomerservice@ergotron.com

全球OEM销售部

www.ergotron.com
info.oem@ergotron.com

ERGOTRON®

© 2011 Ergotron, Inc.
版权所有。

Ergotron Inc.尽力提供安装和使用其产品的精确和完整的资料，但是，Ergotron对任何编辑错误或疏漏（包括在从英文翻译到其它语言过程中发生的错误）不负任何责任，亦不对由于实施该安装指南或者进行与该指南相关的设备操作而引致的任何性质的偶然的、特别的或随之发生的损坏负有任何责任。Ergotron, Inc.保留对产品设计和/或产品文件进行修改的权利，而无需向用户发出通知。要获得最新的产品资料，或了解本文件是否可提供其它语言版本，请联络Ergotron。未经Ergotron, Inc.（地址：1181 Trapp Road, Eagan, Minnesota, 55121, USA）预先书面同意，不得以任何形式或者通过任何方式（电子、机械、影印、记录或其它方式）对本文件的任何部分进行复制、储存在可索取系统中, 或进行传播。在美国和外国正在申请的和已登记专利。Ergotron是Ergotron, Inc. 的注册商标。